NORTALU®

www.nortalu.pt

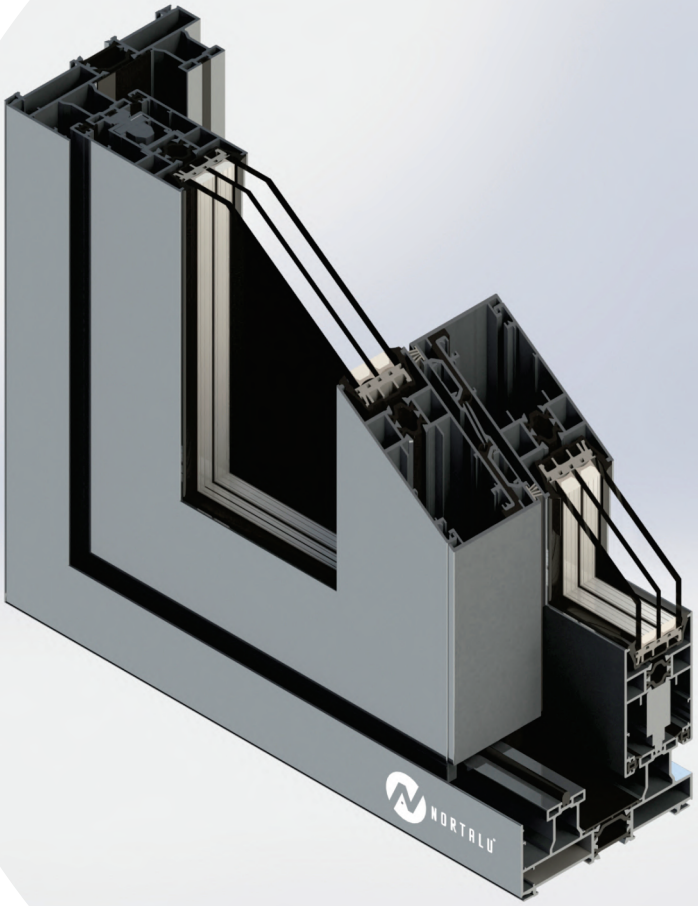

SÉRIE NJE

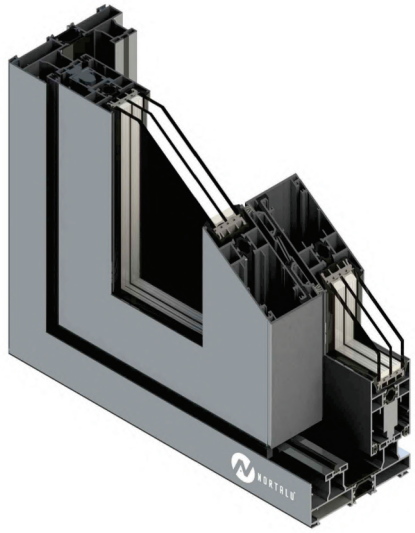

SÉRIE NJE

SISTEMA CORRER ELEVATÓRIO LIGEIRA

A série foi projetada para uma arquitectura mais arrojada especialmente para vãos de grandes dimensões, com aplicação de sistema elevável que permite vãos até 250Kg/Folha. A estética das linhas e a robustez dos perfis, associadas a um elevado desempenho térmico e acústico, conferem características ímpares ao sistema. Sistema com certificação CSTB.

Soluções Construtivas:

- Janelas e Portas

Capacidade de Vidro:

- Vidro Duplo 24 a 34 mm

Vedantes:

- Material em EPDM ou PVC em conformidade com anorma aplicável.

Acessórios:

- Materiais em alumínio, zamac, aço inox e nylon em conformidade com a norma aplicável.

Resultados do Ensaio Tipo Inicial:

Tipo Ensaio	Resultados
Permeabilidade ao Ar	3
Estanquidade à Água	7A
Resistência à Pressão do Vento	C5
Durabilidade Mecânica	-
Coeficiente de Transmissão Térmica	1,82
Desepenho Acústico	30

Janela com perfis alumiínio do Sistema NJE composta por duas folhas móveis de correr.

Dimensão:

1475*1225m.

JE.42 *Soleira*

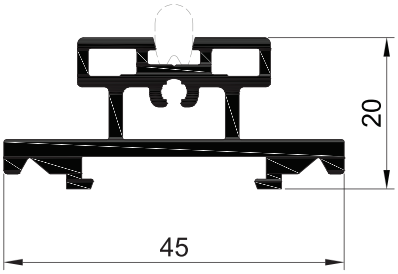

JE.64 *Aro Fixo Perimetral Mono-Rail*

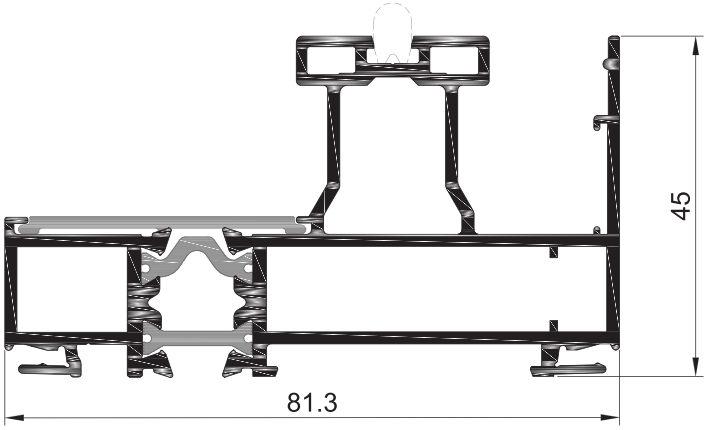

JE.80 *Remate Exterior*

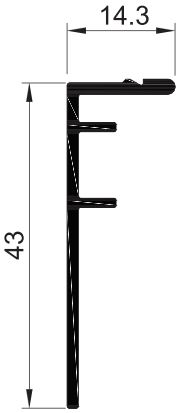

JE.01 *Aro Fixo Perimetral*

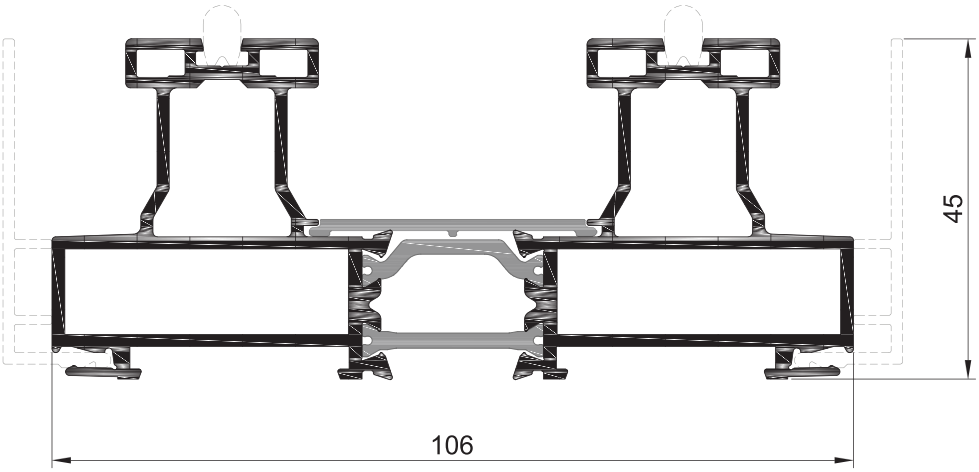

JE.02 *Aro Fixo Perimetral*

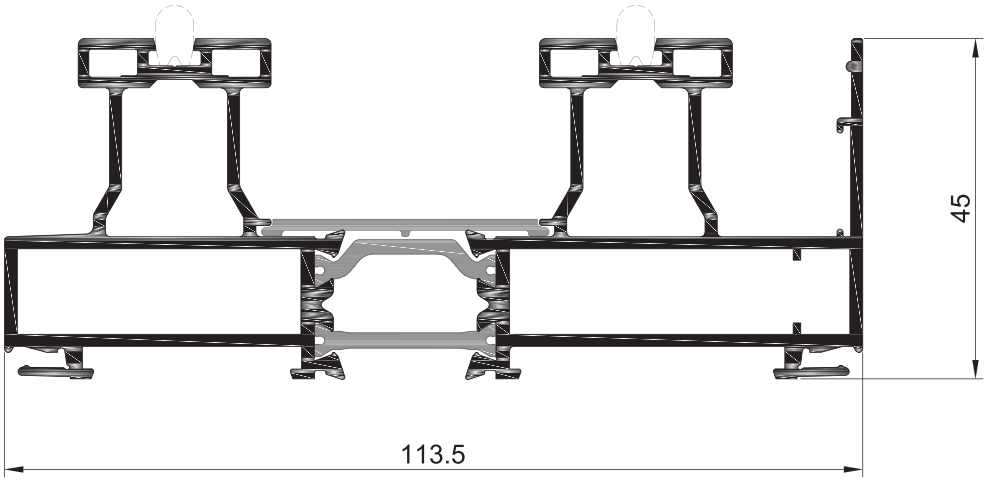

JE.05 *Aro Fixo Perimetral*

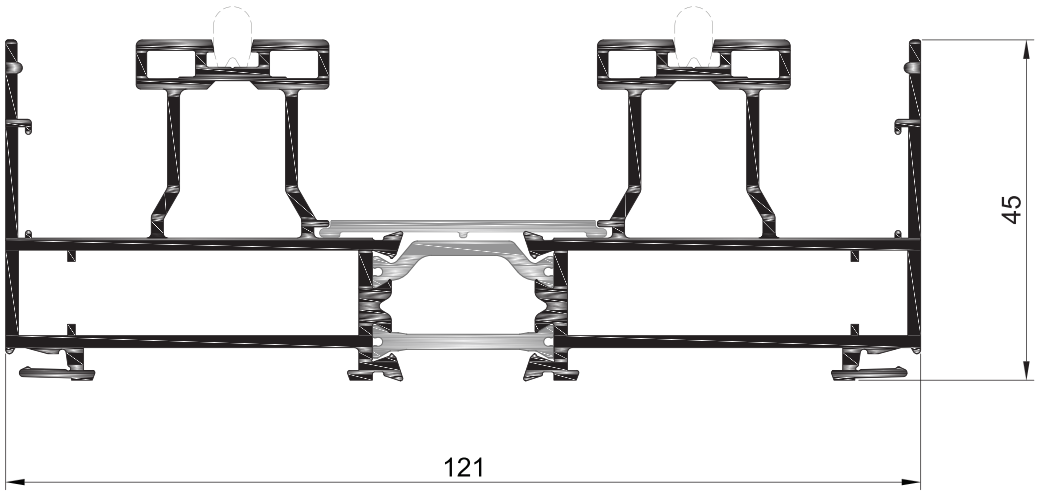

JE.75 *Aro Fixo Perimetral Duplo-Rail (Galandage)*

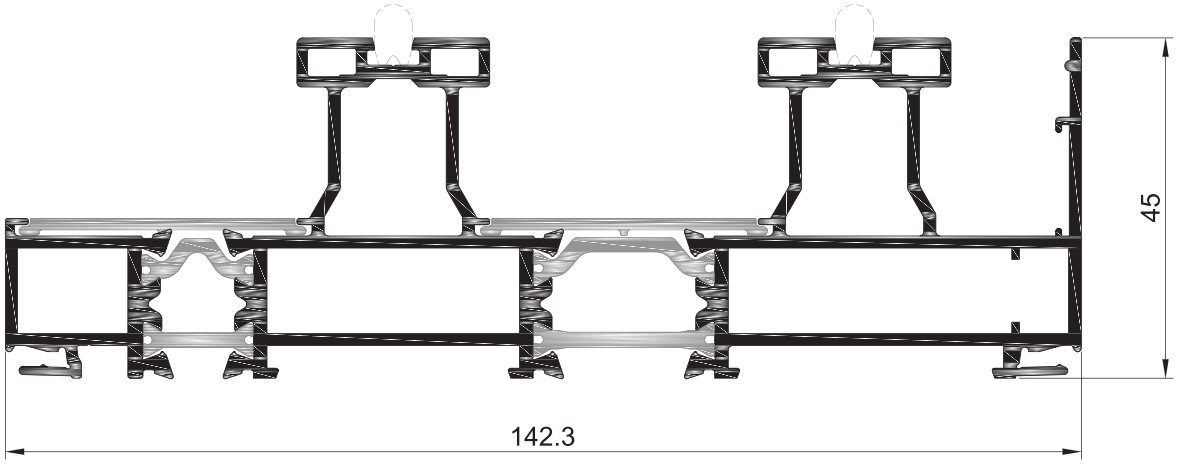

JE.73 *Aro Fixo Perimetral Tri-Rail*

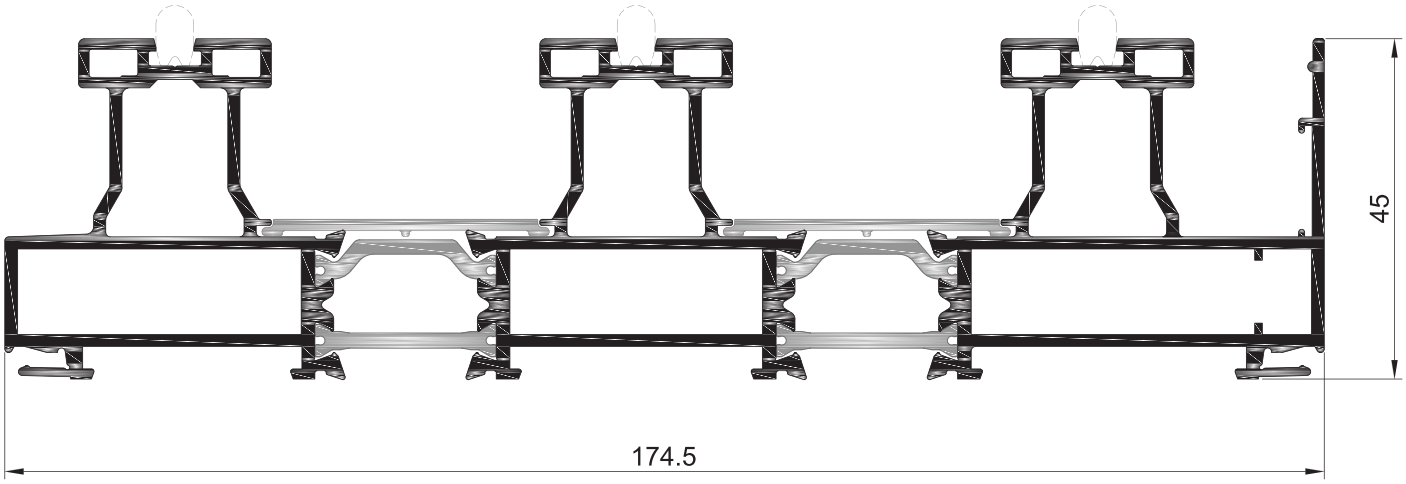

JE.72 *Aro Fixo Perimetral Tri-Rail*

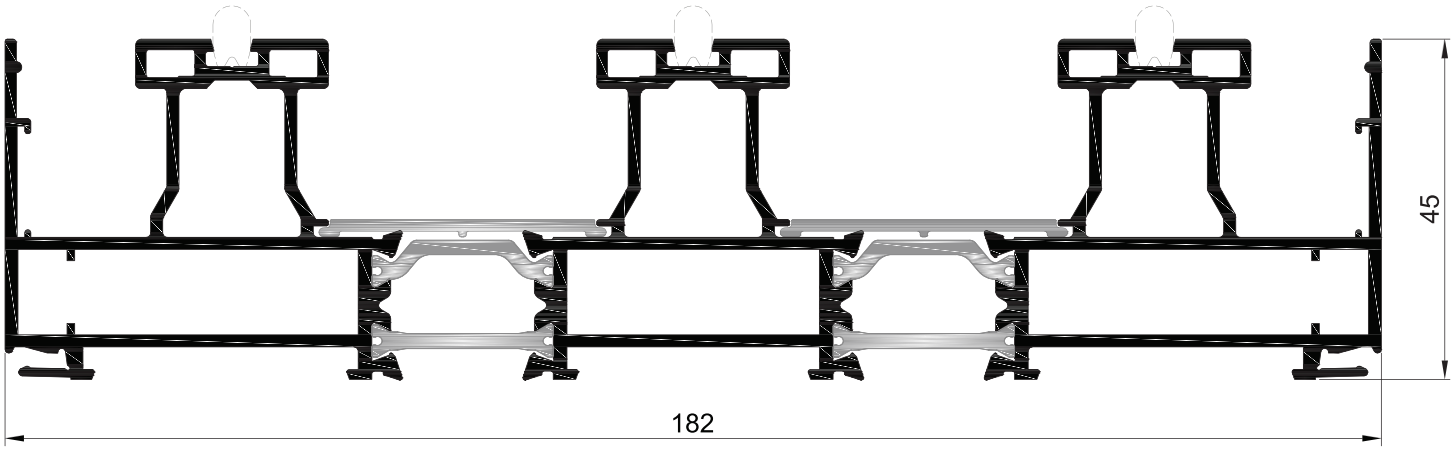

PE.91 *Carril*

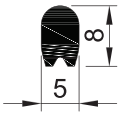

JE.96 *Poliamida Aro fixo*

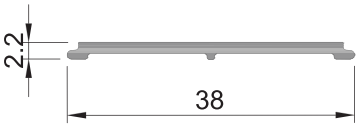

JE.98 *Poliamida Aro fixo*

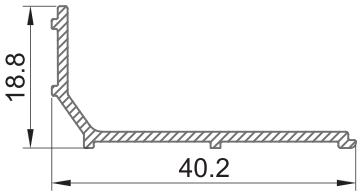

JE.57 *Aro Móvel Perimetral*

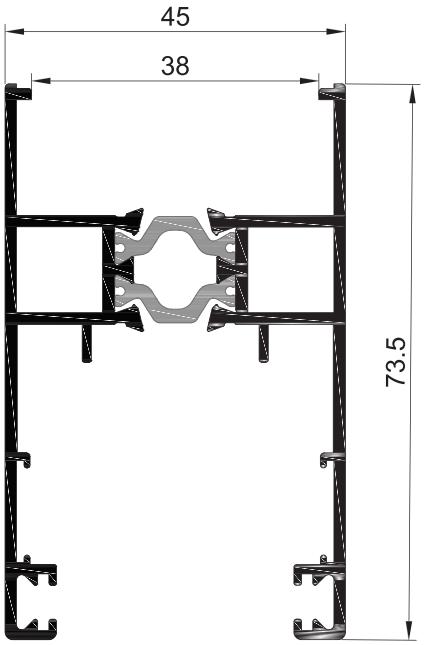

JE.17 *Aro Móvel Perimetral*

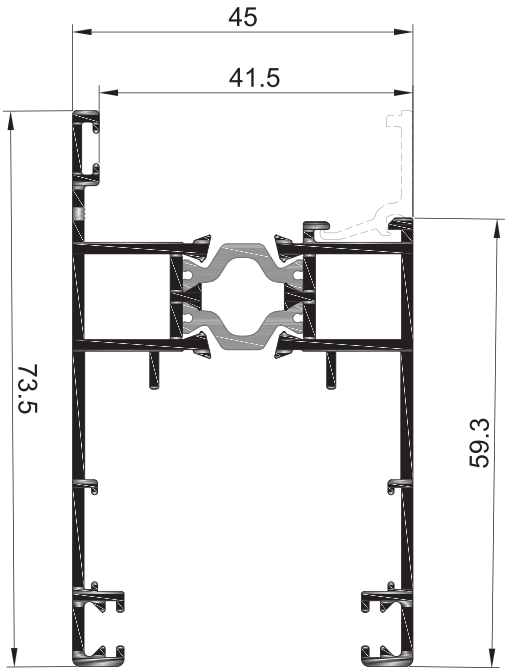

JE.74 *Aro Fixo Perimetral Quadri-Rail*

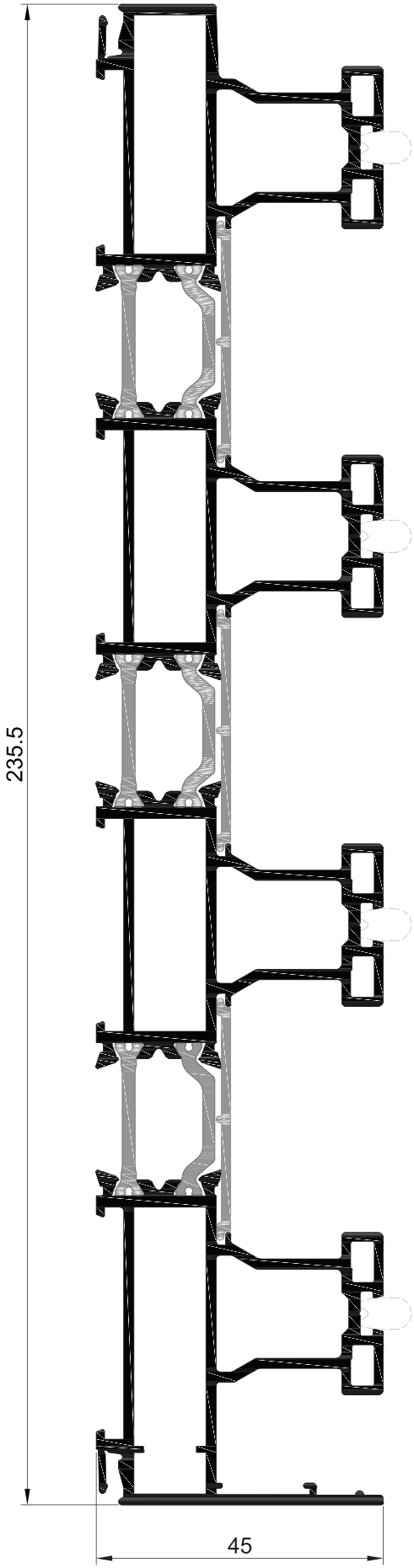

JE.76 *Aro Fixo Perimetral Tri-Rail (Galandage)*

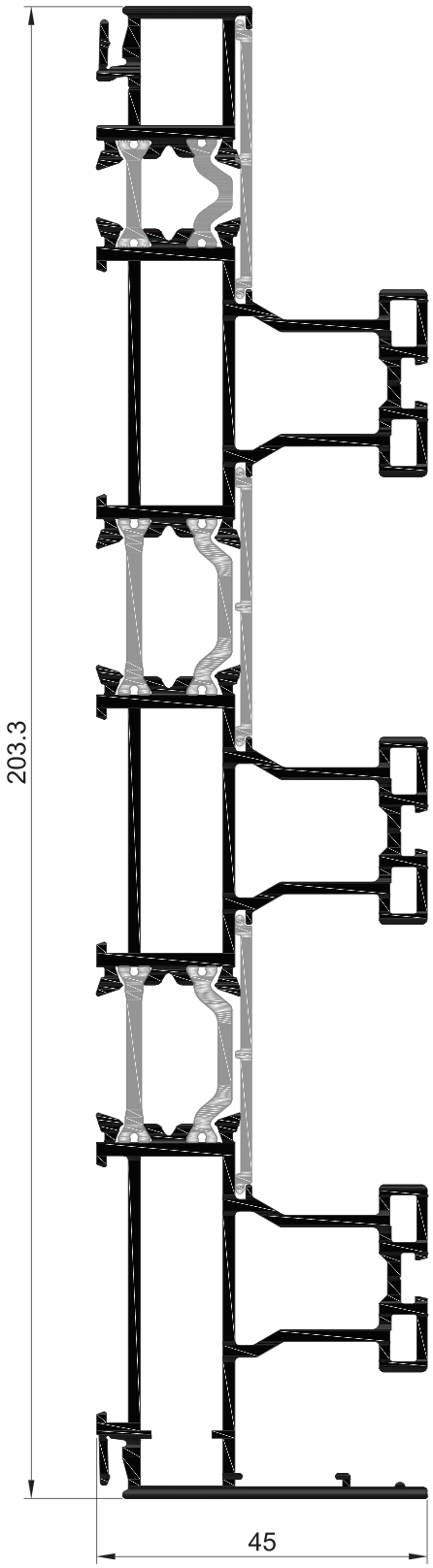

JE.58 *Pefil Central Minimalista*

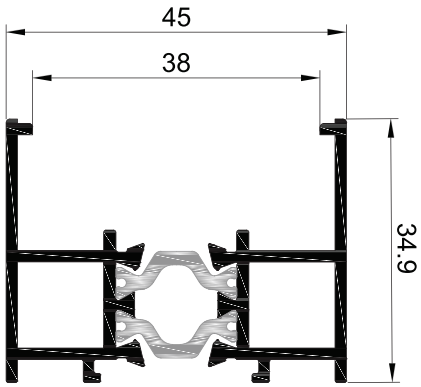

JE.59 *Pefil Central Minimalista*

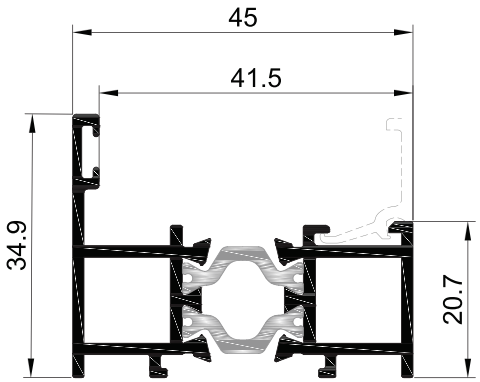

JE.15 *Perfil Remate*

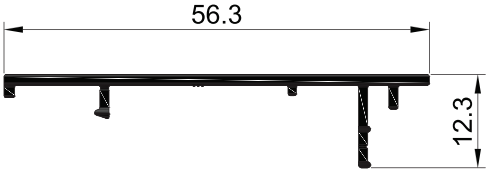

JE.18 *Travessa*

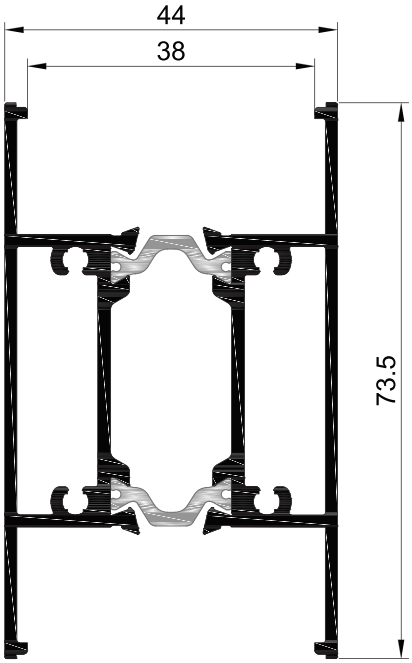

JE.95 *Bite P/ JE.17*

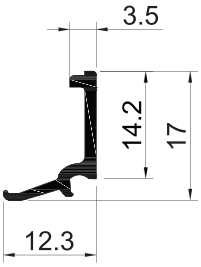

JE.97 *Bite P/ JE.17*

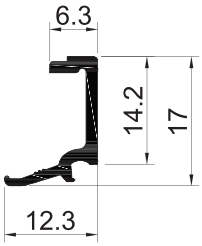

JE.14 *Central Móvel*

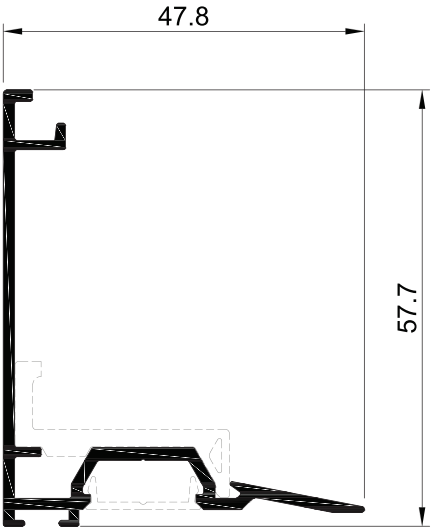

AT.30 *Clip*

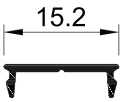

JE.30 *Tampa C/ Pelucia*

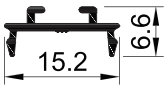

JE.27 *Perfil 4 Folhas*

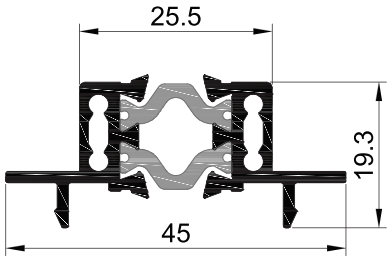

JE.35 *Reforço P/ Aro Móvel*

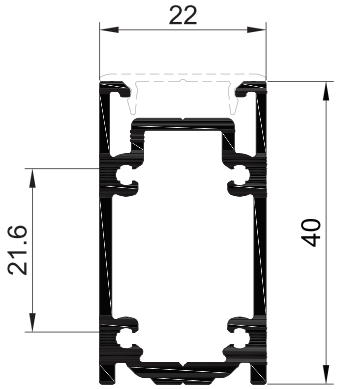

JE.25 *Reforço P/ Aro Móvel*

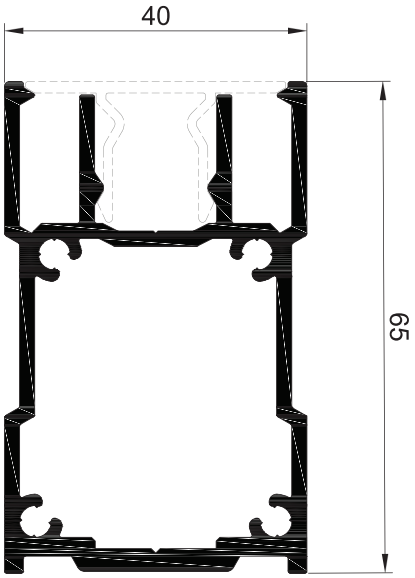

OS.30 *Capa*

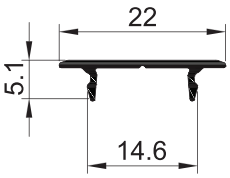

JE.26 *Tampa P/ Reforço NJE.25*

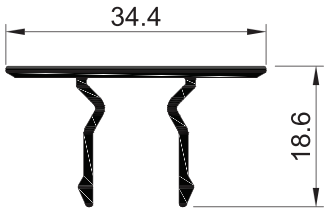

JE.47 *Aro Móvel Rede Mosquiteira*

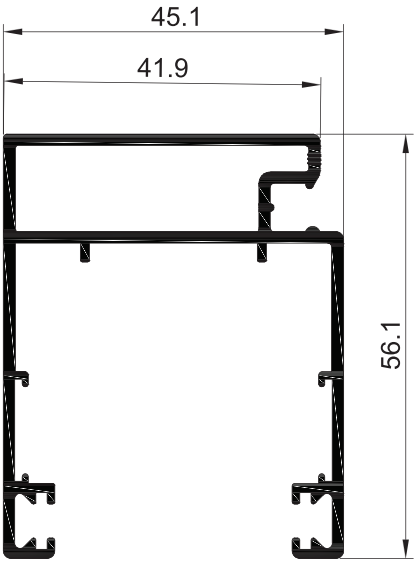

JE.48 *Central Móvel Rede Mosquiteira*

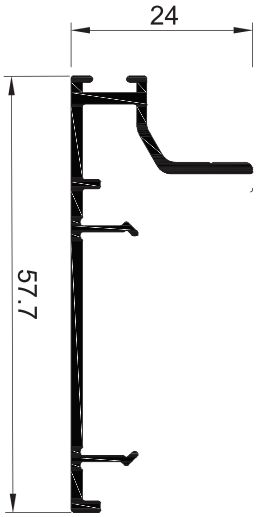

JE.61 *Remate Galandage*

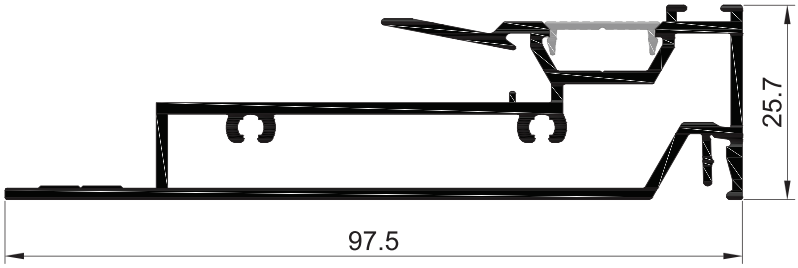

JE.62 *Remate Galandage*

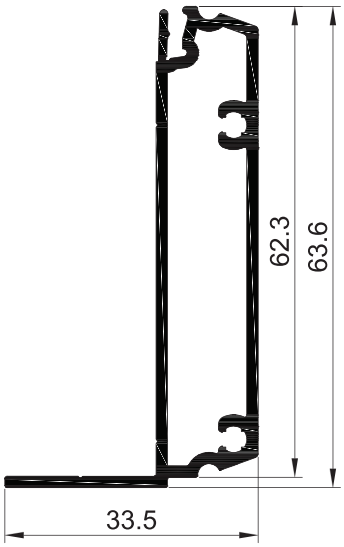

SP.81 *Remate Soleira*

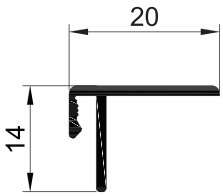

JE.63 *Remate Galandage*

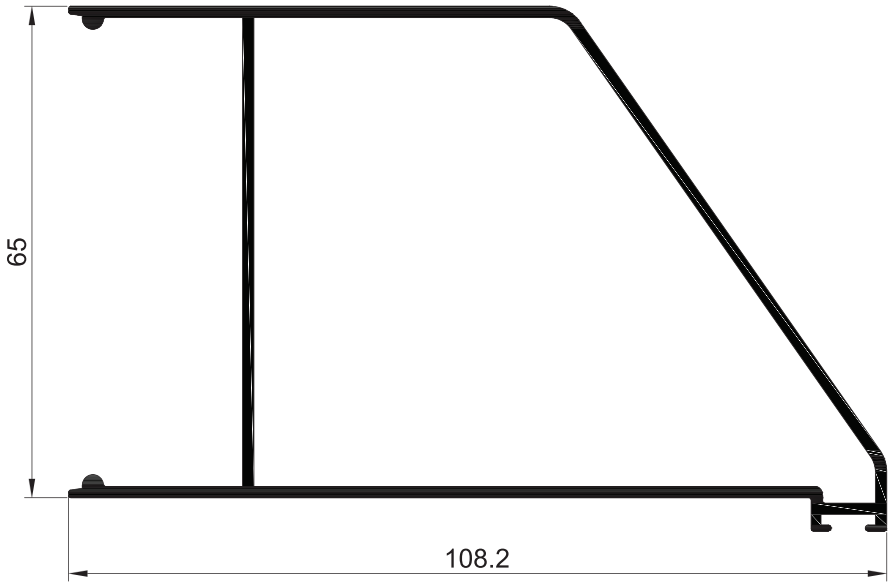

RQ.108 *Remate*

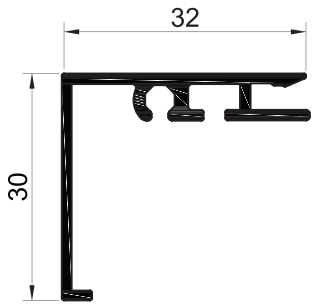

RQ.101 *Remate*

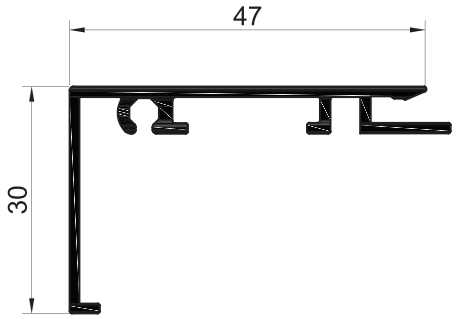

RQ.109 *Remate*

RQ.102 *Remate*

RQ.103 *Remate*

RQ.104 *Remate*

RQ.106 *Remate*

RQ.105 *Remate*

RQ.107 *Remate*

AQ.121 *Remate*

AQ.126 *Remate*

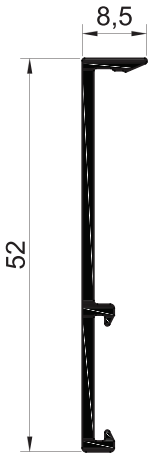

AQ.127 *Remate*

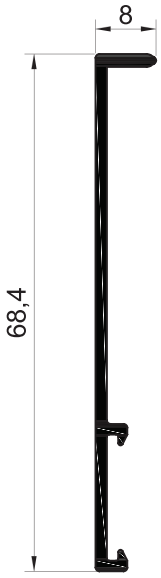

AQ.123 *Remate*

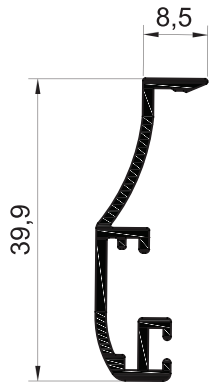

AQ.124 *Remate*

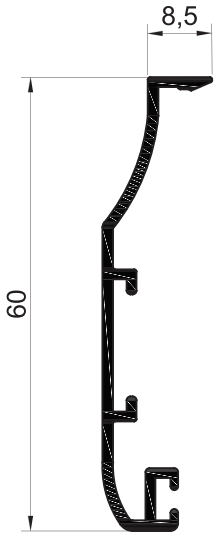

AQ.125 *Remate*

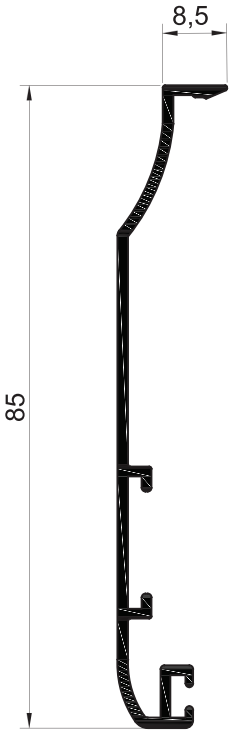

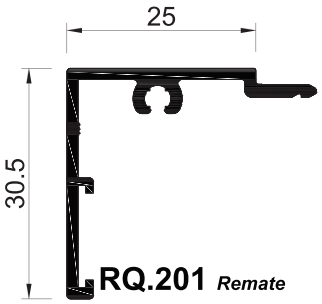

RQ.201 *Remate*

AQ.201 *Remate*

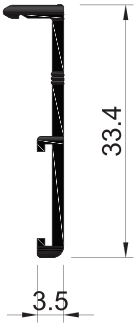

AQ.202 *Remate*

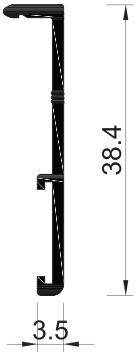

AQ.203 *Remate*

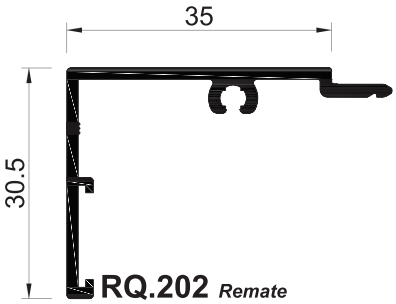

RQ.202 *Remate*

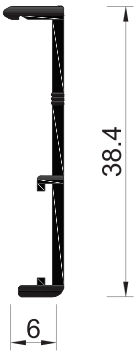

AQ.204 *Remate*

AQ.206 *Remate*

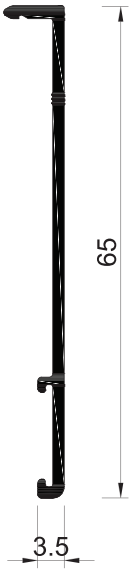

AQ.205 *Remate*

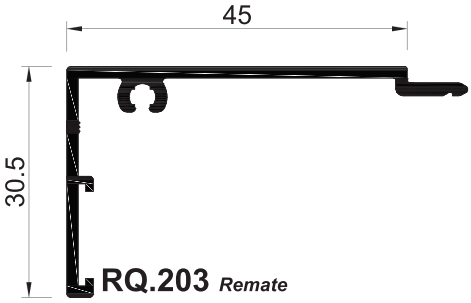

RQ.203 *Remate*

RQ.204 *Remate*

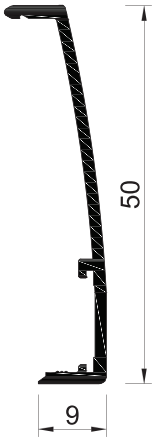

AQ.207 *Remate*

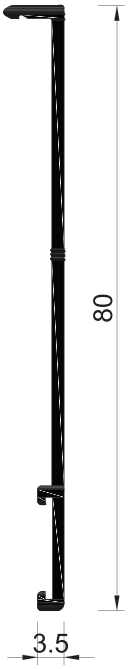

AQ.208 *Remate*

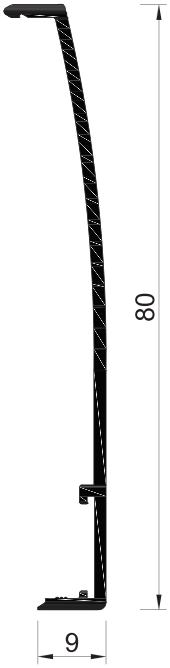

AQ.209 *Remate*

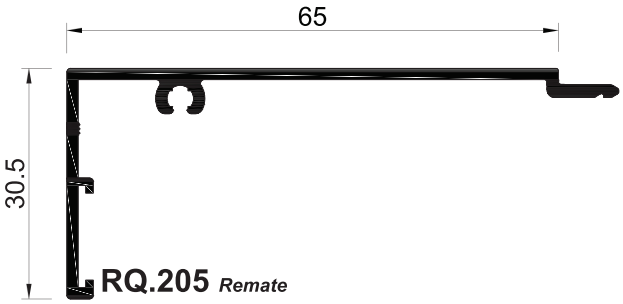

RQ.205 *Remate*

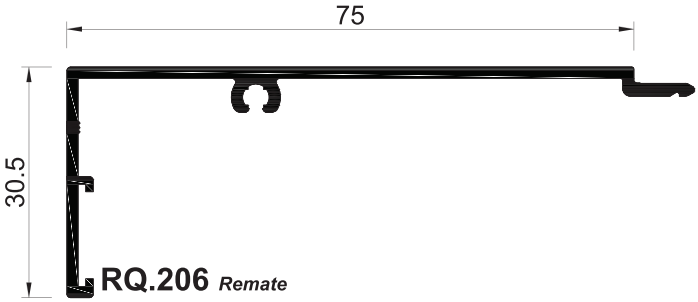

RQ.206 *Remate*

AQ.210 *Remate*

AQ.218 ***Remate Inferior***

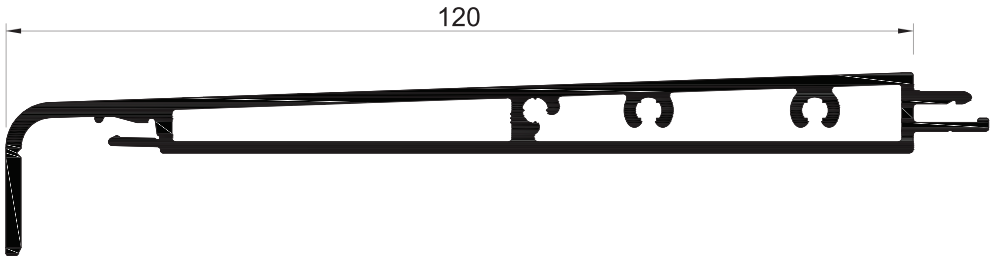

AQ.115 ***Remate Inferior***

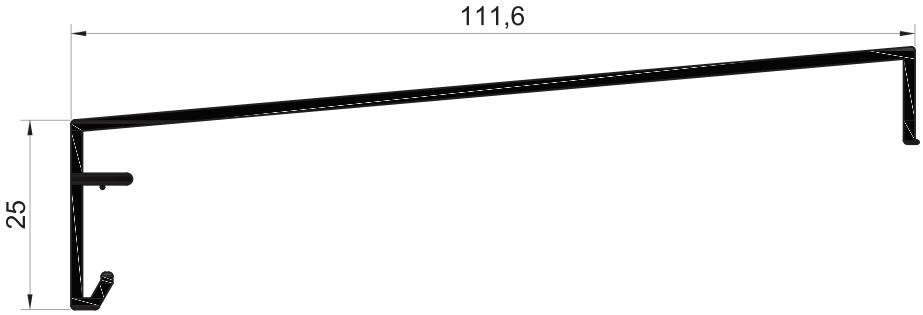

AQ.118 ***Remate Inferior***

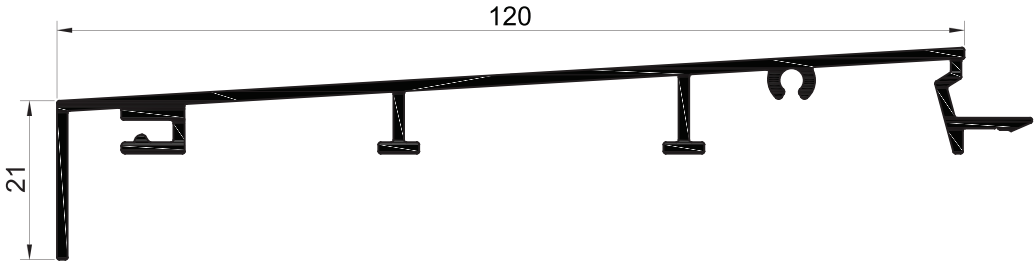

AQ.215 ***Remate Inferior***

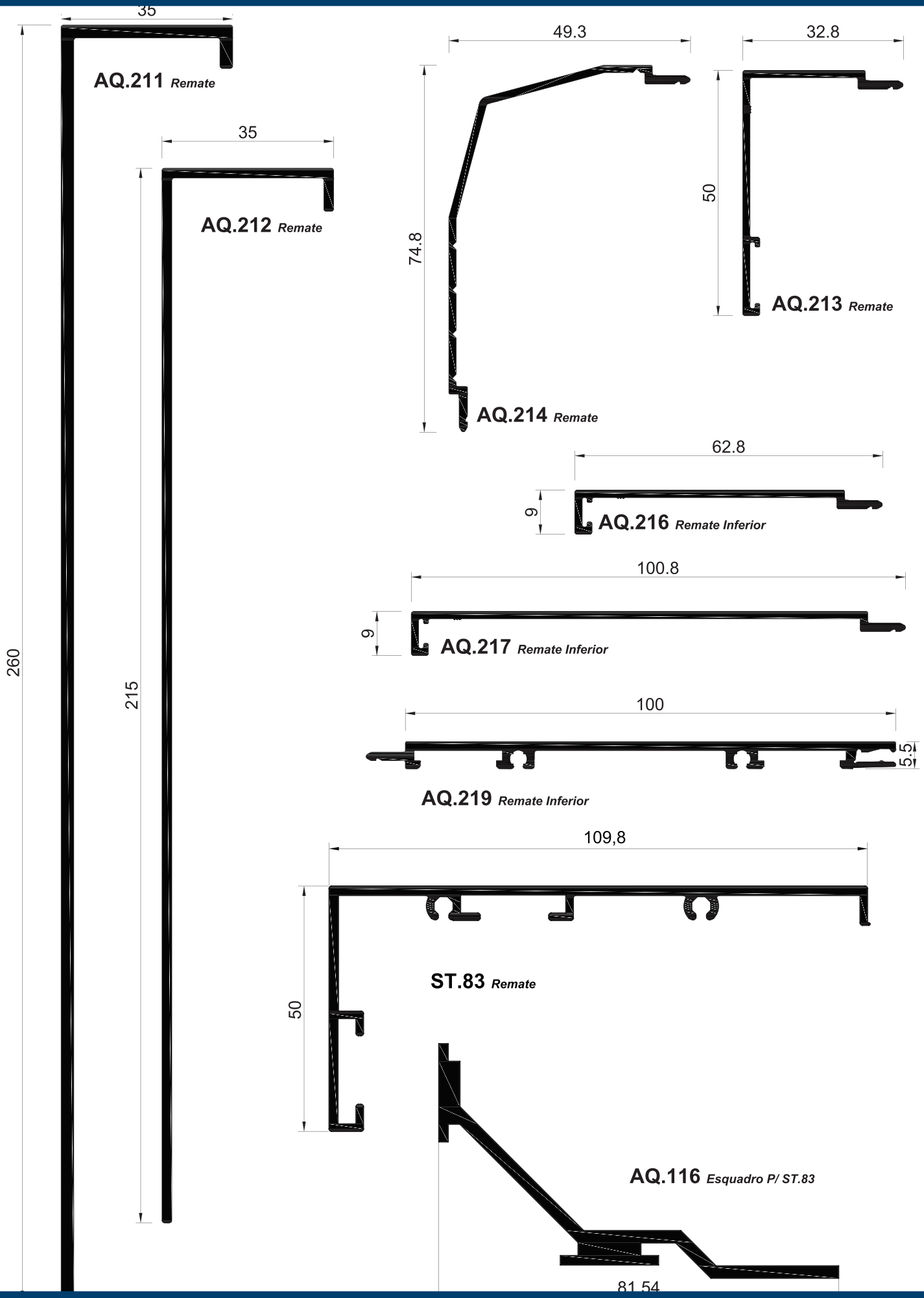
35
AQ.211 Remate
260
35
AQ.212 Remate
215
49.3
74.8
AQ.214 Remate
32.8
50
AQ.213 Remate
62.8
9
AQ.216 Remate Inferior
100.8
9
AQ.217 Remate Inferior
100
5.5
AQ.219 Remate Inferior
109,8
50
ST.83 Remate
AQ.116 Esquadro P/ ST.83
81.54

AQ.151 *Remate*

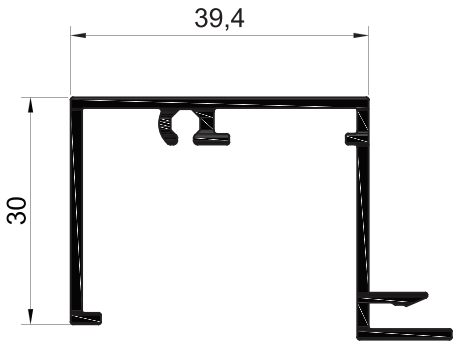

AQ.152 *Remate*

AQ.153 *Remate*

AQ.154 *Remate*

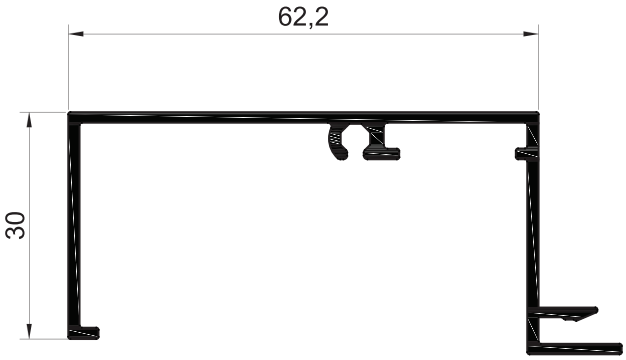

AQ.155 *Remate*

AQ.156 *Remate*

AQ.157 *Remate*

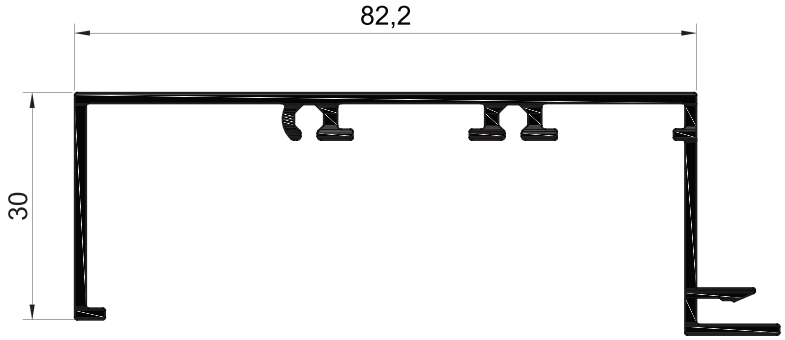

AQ.158 *Remate*

AQ.159 *Remate*

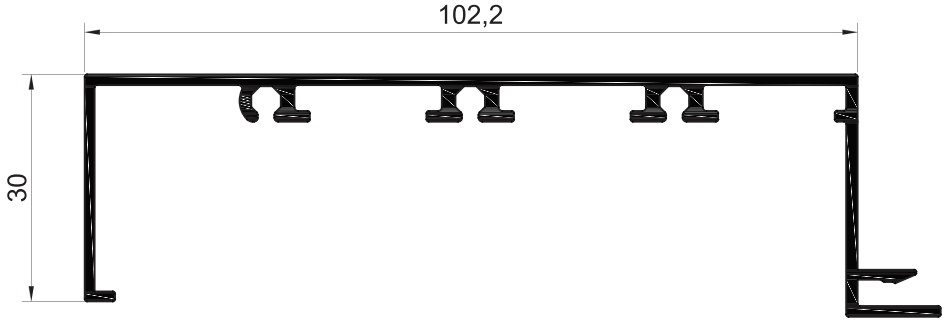

AQ.160 *Remate*

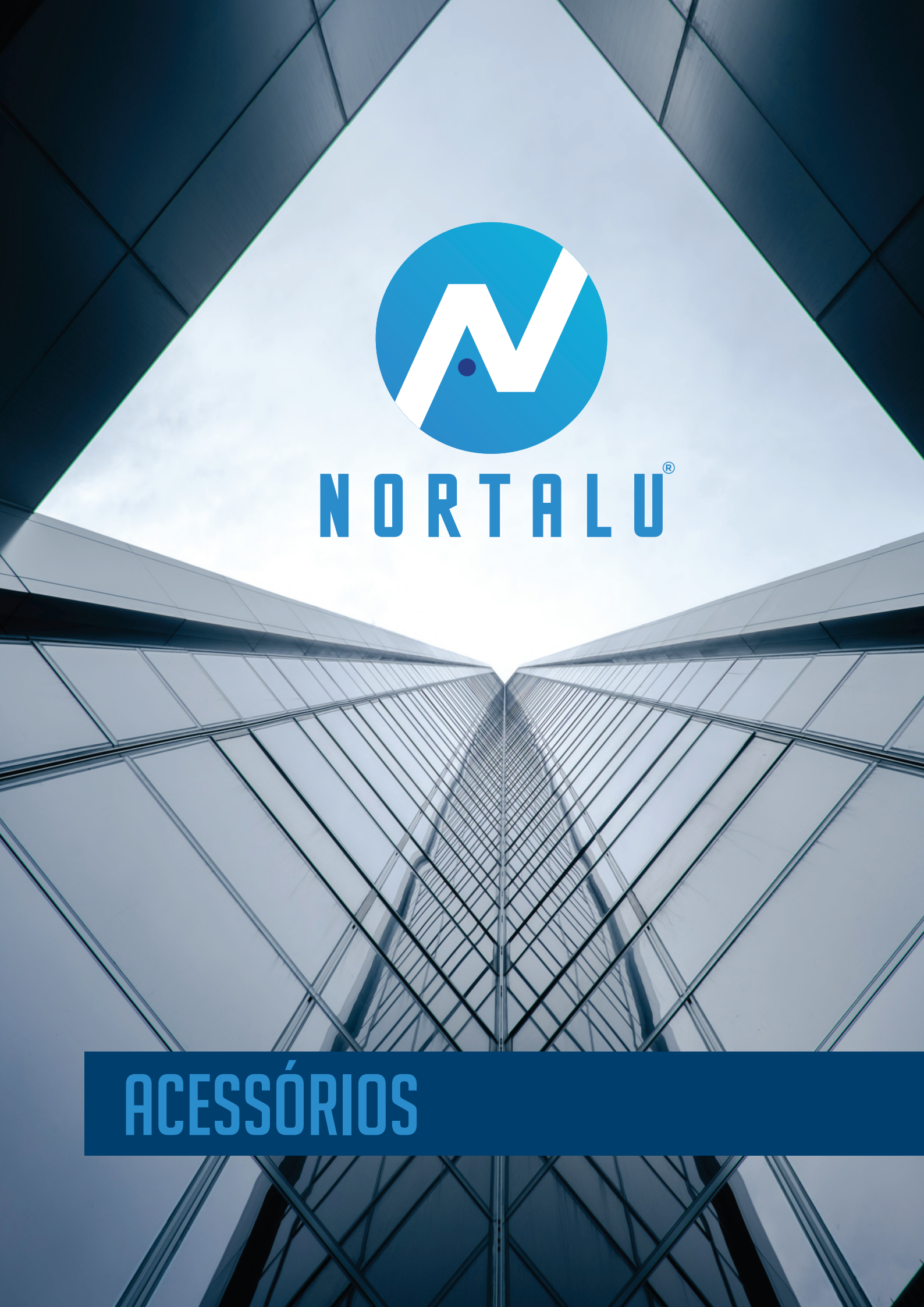

NORTALU®

ACESSÓRIOS

VEDANTES E PELÚCIAS

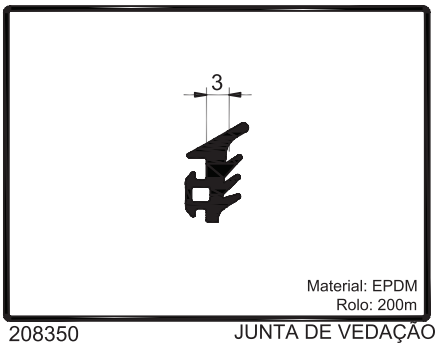

208350 JUNTA DE VEDAÇÃO EXTERIOR 2003

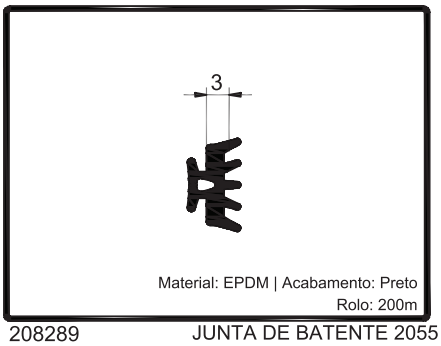

208289 JUNTA DE BATENTE 2055

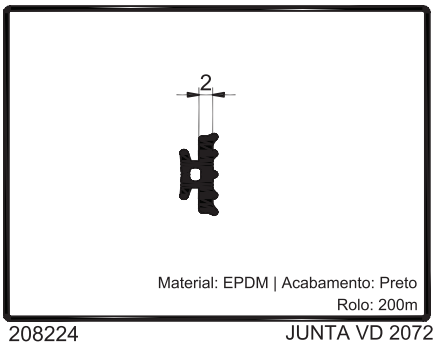

208224 JUNTA VD 2072

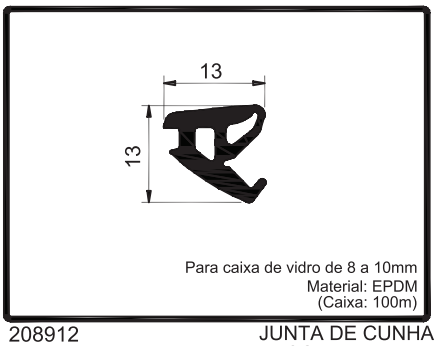

208912 JUNTA DE CUNHA RECORTADA 4193

208913 JUNTA DE CUNHA RECORTADA 4194

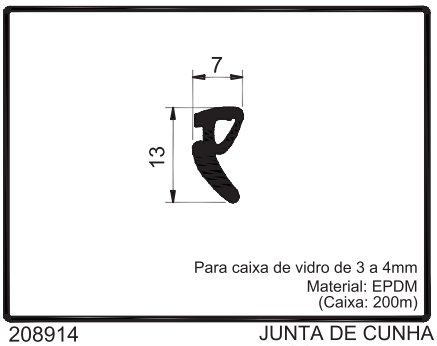

208914 JUNTA DE CUNHA RECORTADA 4195

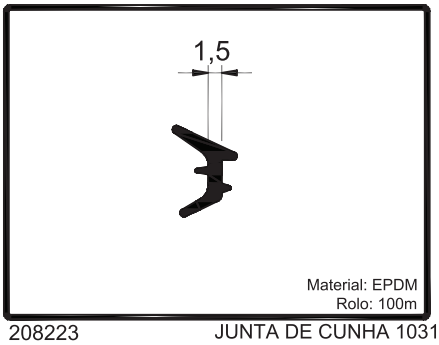

208223 JUNTA DE CUNHA 1031

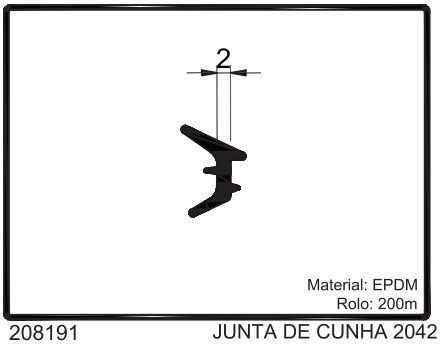

208191 JUNTA DE CUNHA 2042

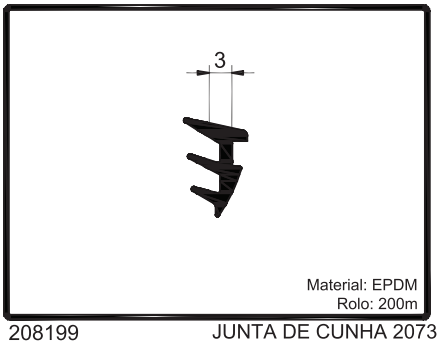

208199 JUNTA DE CUNHA 2073

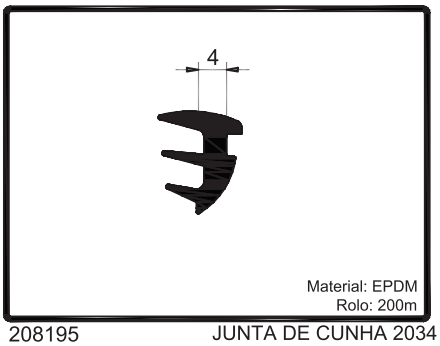

208195 JUNTA DE CUNHA 2034

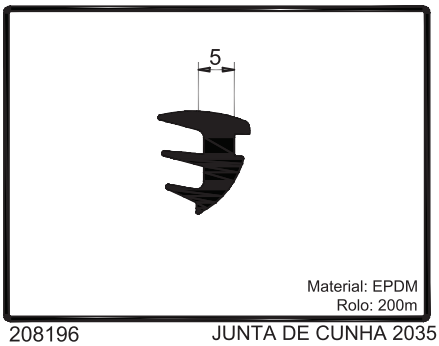

208196 JUNTA DE CUNHA 2035

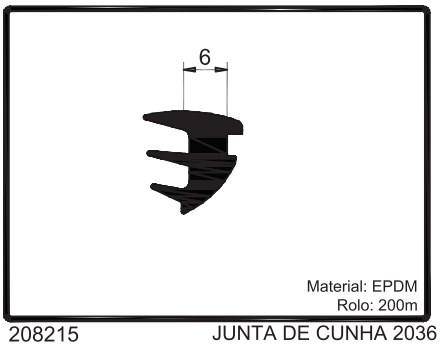

208215 JUNTA DE CUNHA 2036

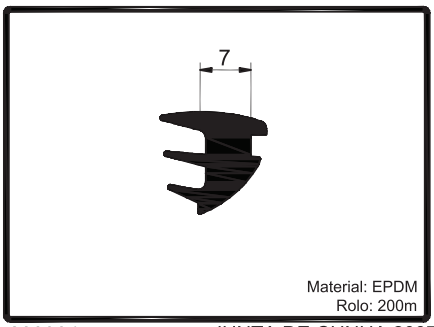

208904 JUNTA DE CUNHA 2037

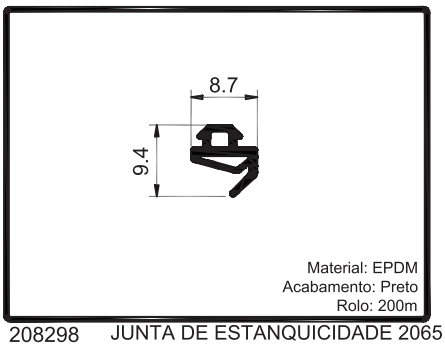

208298 JUNTA DE ESTANQUICIDADE 2065

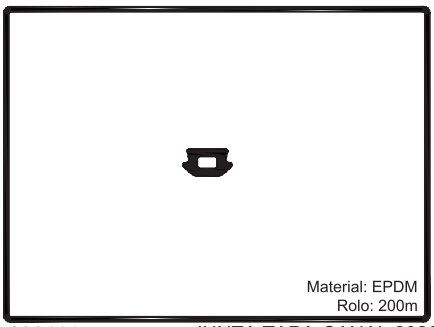

208414 JUNTA TAPA-CANAL 2026

VEDANTES E PELÚCIAS

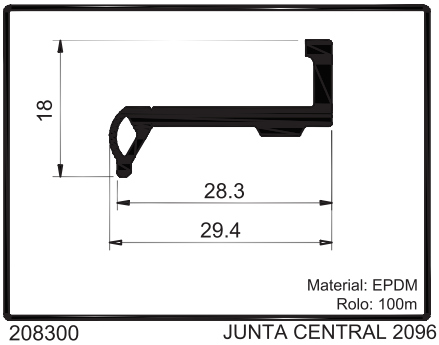

Material: EPDM
Rolo: 100m

208300 JUNTA CENTRAL 2096

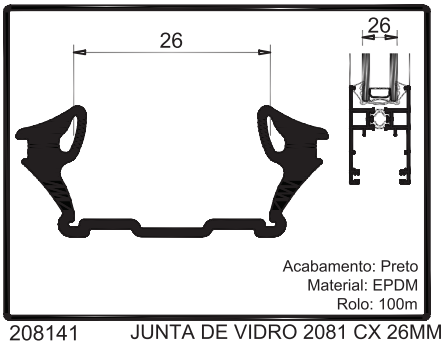

Acabamento: Preto
Material: EPDM
Rolo: 100m

208141 JUNTA DE VIDRO 2081 CX 26MM

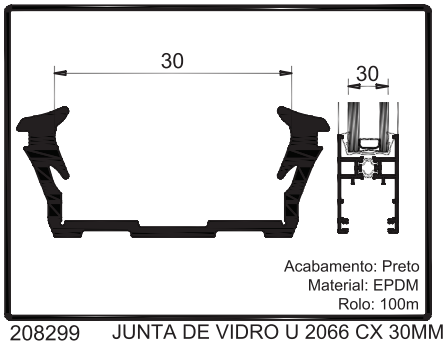

Acabamento: Preto
Material: EPDM
Rolo: 100m

208299 JUNTA DE VIDRO U 2066 CX 30MM

Para os perfis JE 01, JE 02, JE 05 e JE 73
Material: EPDM
Caixa: 50m

208909 JUNTA VD 2086

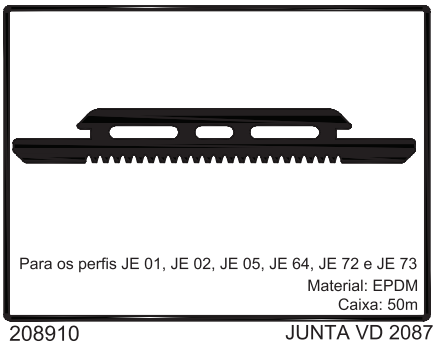

Para os perfis JE 01, JE 02, JE 05, JE 64, JE 72 e JE 73
Material: EPDM
Caixa: 50m

208910 JUNTA VD 2087

Para os perfis JE 72 e JE 73
Material: EPDM
Caixa: 50m

208911 JUNTA VD 2088

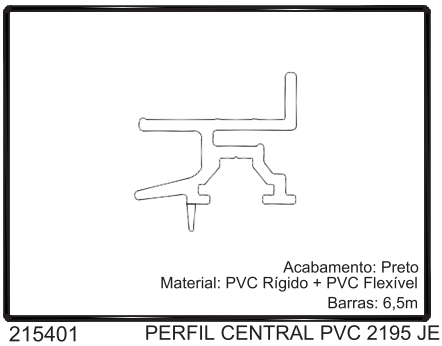

Acabamento: Preto
Material: PVC Rígido + PVC Flexível
Barras: 6,5m

215401 PERFIL CENTRAL PVC 2195 JE

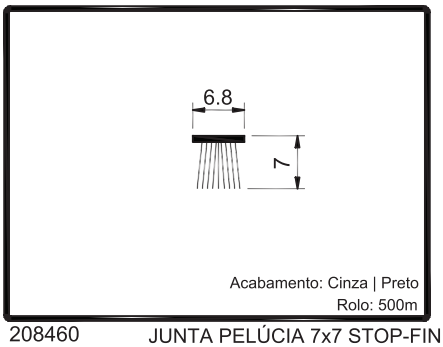

Acabamento: Cinza | Preto
Rolo: 500m

208460 JUNTA PELÚCIA 7x7 STOP-FIN

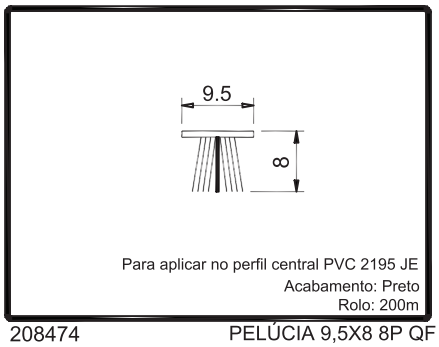

Para aplicar no perfil central PVC 2195 JE
Acabamento: Preto
Rolo: 200m

208474 PELÚCIA 9,5X8 8P QF

ACESSÓRIOS PARA VIDRO

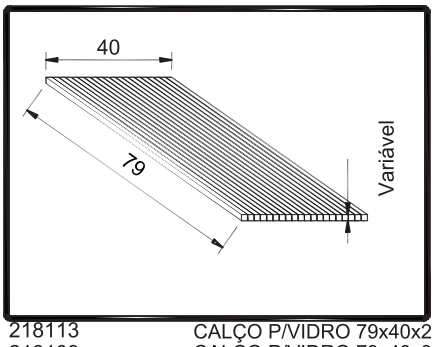

218113 CALÇO P/VIDRO 79x40x2
218109 CALÇO P/VIDRO 79x40x3
218111 CALÇO P/VIDRO 79x40x4
218112 CALÇO P/VIDRO 79x40x5

ACESSÓRIOS DE ESTANQUICIDADE

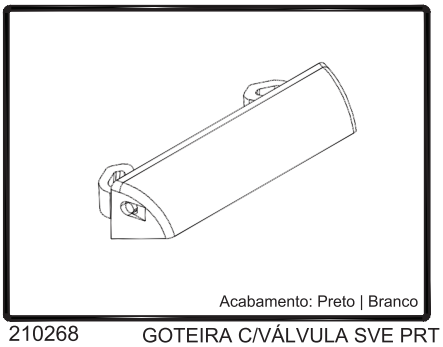

210268 GOTEIRA C/VÁLVULA SVE PRT

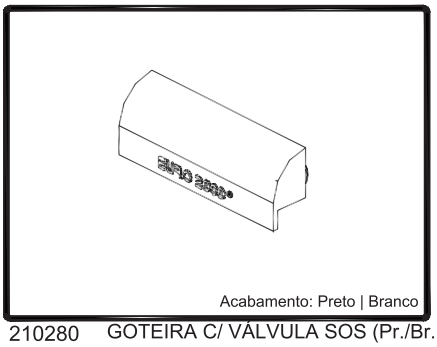

210280 GOTEIRA C/ VÁLVULA SOS (Pr./Br.)

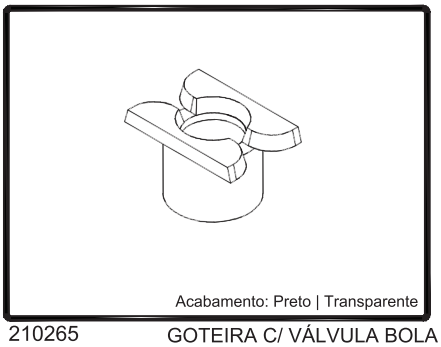

210265 GOTEIRA C/ VÁLVULA BOLA

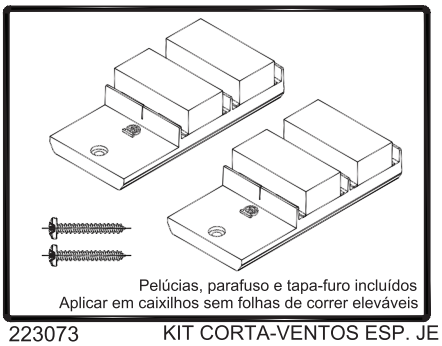

223073 KIT CORTA-VENTOS ESP. JE

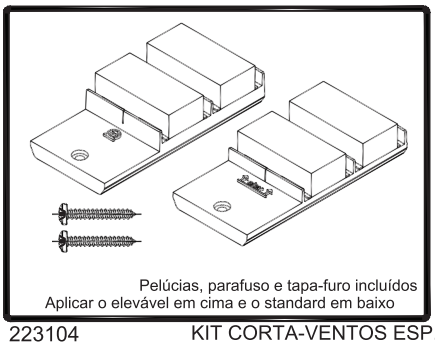

223104 KIT CORTA-VENTOS ESP. ELEVATÓRIA JE

ACESSÓRIOS PARA OS AROS

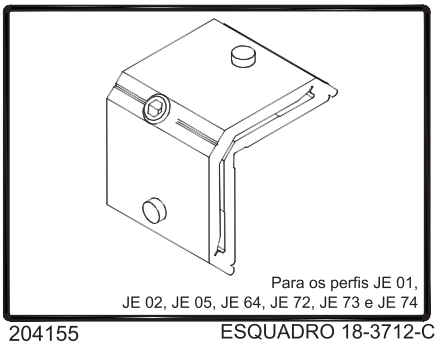

204155 ESQUADRO 18-3712-C

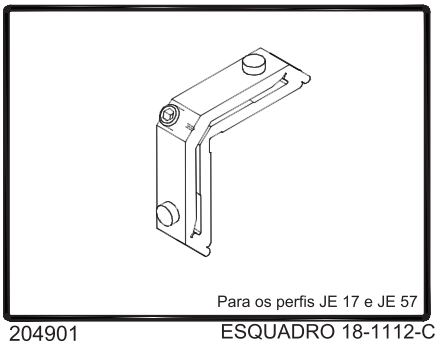

204901 ESQUADRO 18-1112-C

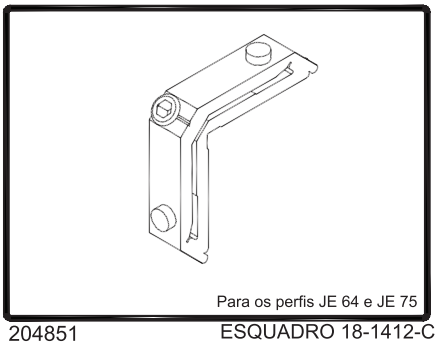

204851 ESQUADRO 18-1412-C

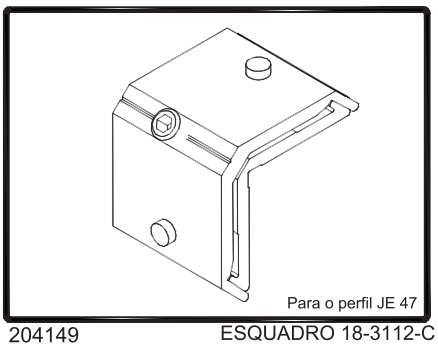

204149 ESQUADRO 18-3112-C

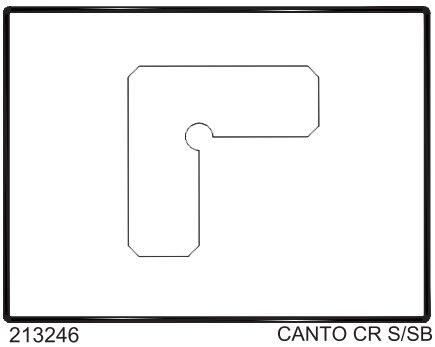

213246 CANTO CR S/SB

ACESSÓRIOS PARA FOLHAS

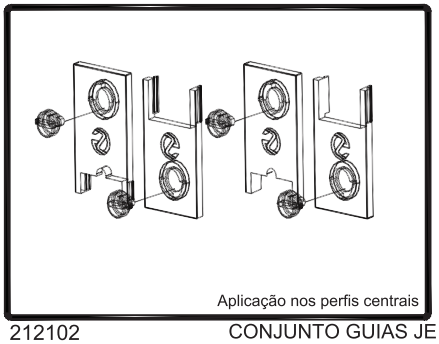

212102 CONJUNTO GUIAS JE

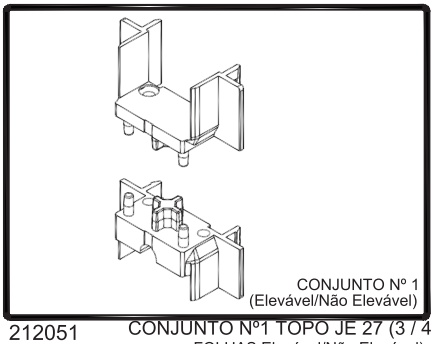

212051 CONJUNTO Nº1 TOPO JE 27 (3 / 4 FOLHAS Elevável/Não Elevável)

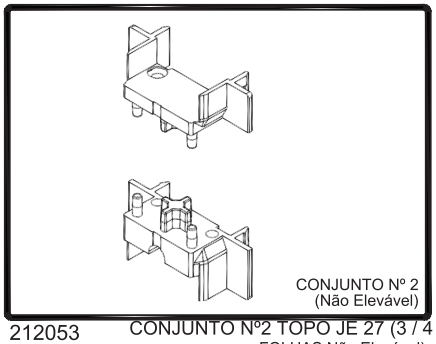

212053 CONJUNTO Nº2 TOPO JE 27 (3 / 4 FOLHAS Não Elevável)

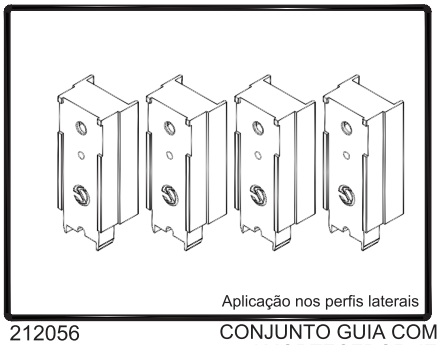

212056 CONJUNTO GUIA COM AMORTECEDOR JE

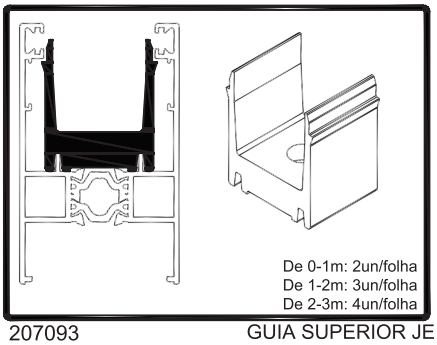

207093 GUIA SUPERIOR JE

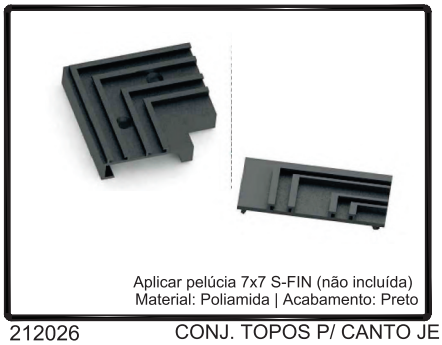

212026 CONJ. TOPOS P/ CANTO JE

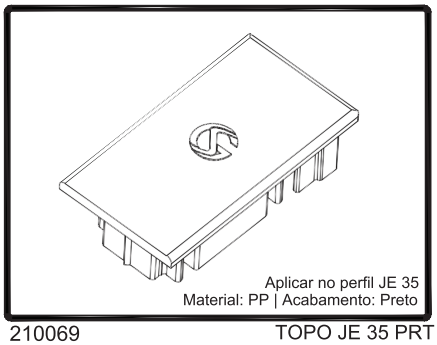

210069 TOPO JE 35 PRT

ACESSÓRIOS COMUNS P/ FERRAGENS ELEVATÓRIA/MULTIPONTO

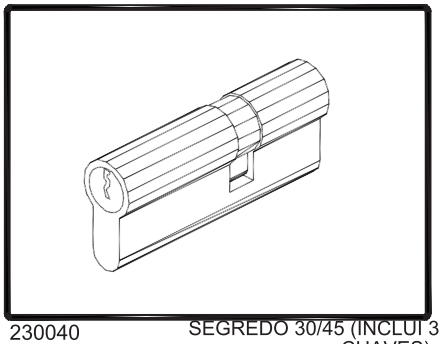

230040 SEGREDO 30/45 (INCLUI 3 CHAVES)

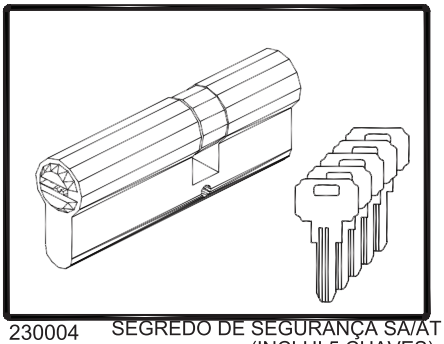

230004 SEGREDO DE SEGURANÇA SA/AT (INCLUI 5 CHAVES)

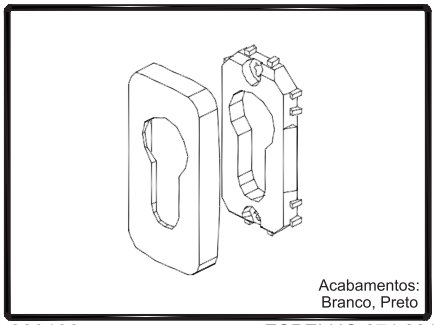

220190 ESPELHO 874.801

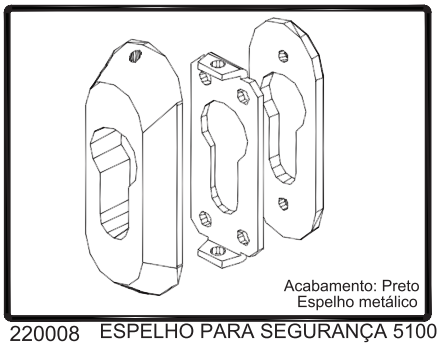

220008 ESPELHO PARA SEGURANÇA 5100

ACESSÓRIOS PARA FERRAGEM ELEVATÓRIA 200Kg

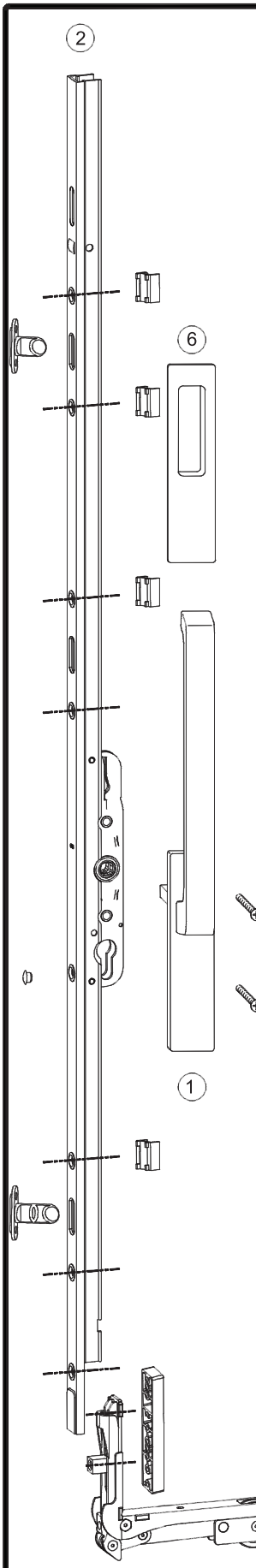

1a — Opção a

200407	CREMONE S/ PE (Branco) CREMONE S/ PE (Preto) CREMONE S/ PE (Natural) CREMONE S/ PE (Outras cores)

1b — Opção b

200161	CREMONE JE/PE DIRIGENT (Branco) CREMONE JE/PE DIRIGENT (Preto) CREMONE JE/PE DIRIGENT (Natural) CREMONE JE/PE DIRIGENT (Outras cores)

2a — Opção a

	FERRAGEM CREMONE H2140 (834-1379mm) Natural
211152	FERRAGEM CREMONE H2140 (834-1379mm) Preto
211153	FERRAGEM CREMONE H2190 (1249-1879mm) Natural FERRAGEM CREMONE H2190 (1249-1879mm) Preto
211154	FERRAGEM CREMONE H2240 (1879-2379mm) Natural FERRAGEM CREMONE H2240 (1879-2379mm) Preto
211155	FERRAGEM CREMONE H2280 (2129-2779mm) Natural FERRAGEM CREMONE H2280 (2129-2779mm) Preto

2b — Opção b (*)

211149	FERRAGEM CREMONE C2170 Preto FERRAGEM CREMONE C2170 Natural
211150	FERRAGEM CREMONE C2220 Preto FERRAGEM CREMONE C2220 Natural
211151	FERRAGEM CREMONE C2260 Preto FERRAGEM CREMONE C2260 Natural

3

212055	CONJ. CARRINHOS ELEVADORES JE CC200

4a — Opção a

215022	BARRA DE LIGAÇÃO L110 (784-1684mm)
215023	BARRA DE LIGAÇÃO L140 (1685-1934mm)
215024	BARRA DE LIGAÇÃO L180 (1935-2434mm)
215025	BARRA DE LIGAÇÃO L330 (2435-3384mm)

4b — Opção b (*)

215198	BARRA DE LIGAÇÃO BU150T
215200	BARRA DE LIGAÇÃO BU200T
215205	BARRA DE LIGAÇÃO BU250T
215020	BARRA DE LIGAÇÃO BU335T

5

214164	BATENTE TOPEHSN (Branco) BATENTE TOPEHSN (Preto)	(OPCIONAL)

6

299010	CONCHA 11mm JE (Branco) CONCHA 11mm JE (Preto)	(OPCIONAL)

7a — Opção a

200409	CREMONE DUPLO S/ PE (Branco) CREMONE DUPLO S/ PE (Preto)

7b — Opção b

200291	CREMONE DUPLO JE/PE DIRIGENT (Branco) CREMONE DUPLO JE/PE DIRIGENT (Preto)

NOTA: (*) Obriga à utilização de todas as restantes ferragens da mesma marca.
(Ferrragem cremone; Conj. carrinhos elevadores JE; Barra ligação)

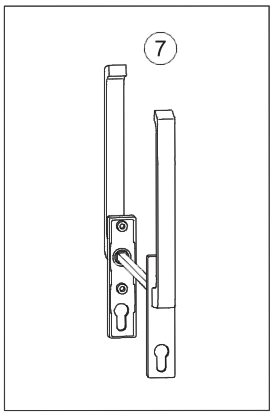

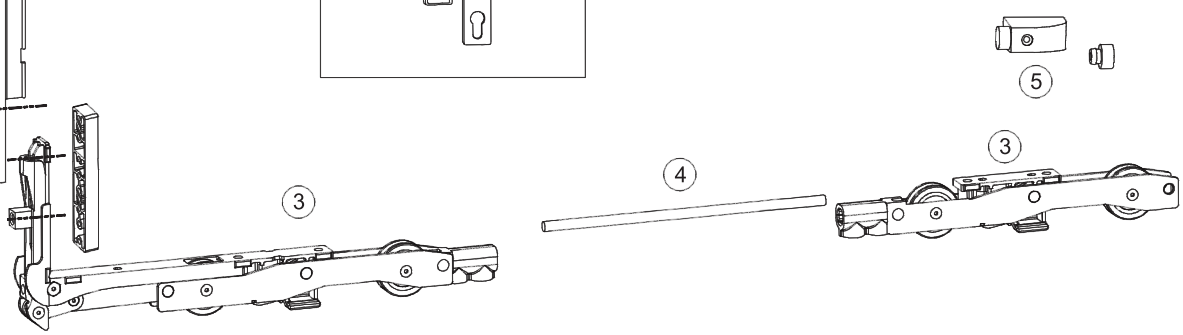

Imagem meramente indicativa

ACESSÓRIOS PARA FERRAGEM ELEVATÓRIA

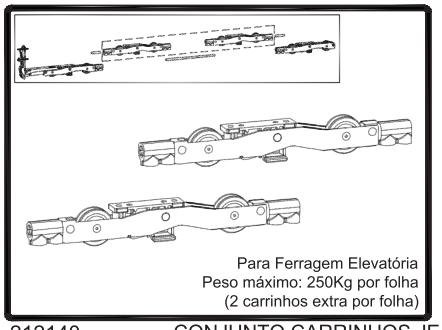

212140 CONJUNTO CARRINHOS JE P/ 250Kg

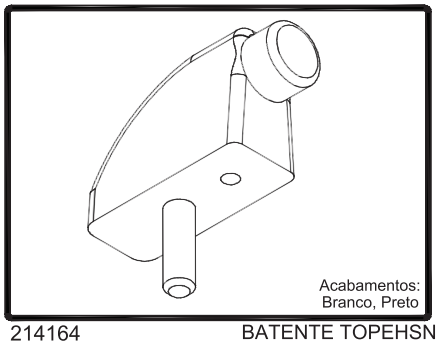

214164 BATENTE TOPEHSN

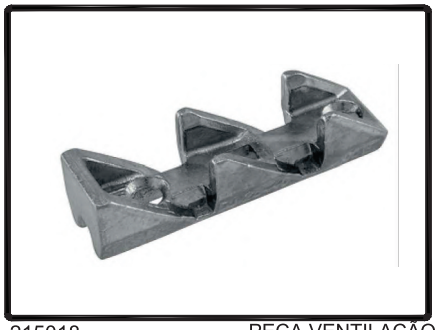

215018 PEÇA VENTILAÇÃO (FERRAGEM ELEVATÓRIA)

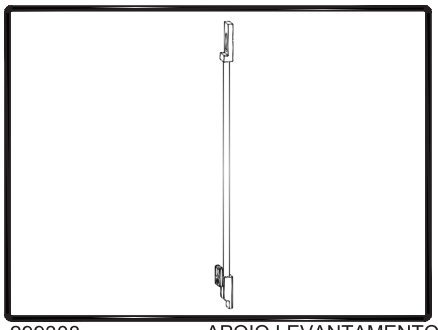

299308 APOIO LEVANTAMENTO (FERRAGEM ELEVATÓRIA)

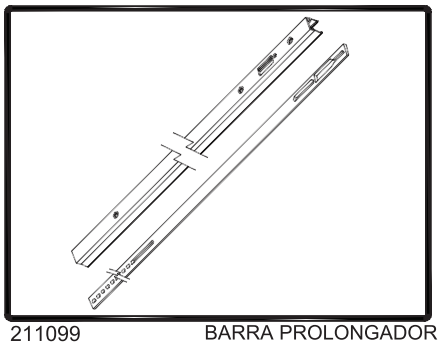

211099 BARRA PROLONGADOR

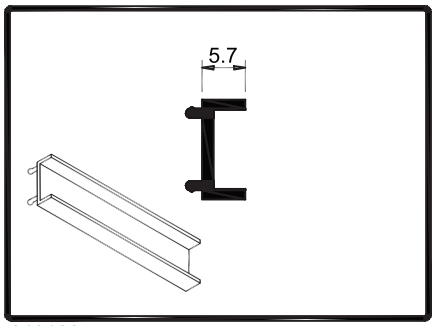

218128 CALÇO PARA FERRAGEM JE

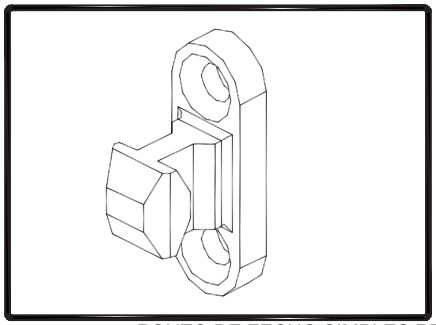

211020 PONTO DE FECHO SIMPLES PE

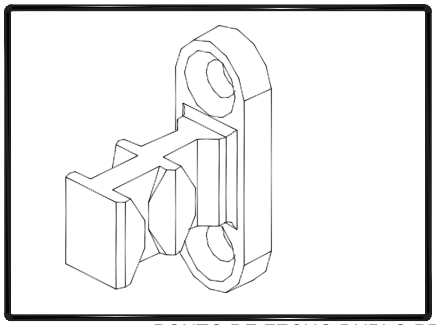

211021 PONTO DE FECHO DUPLO PE

ACESSÓRIOS PARA FERRAGEM MULTI-PONTO

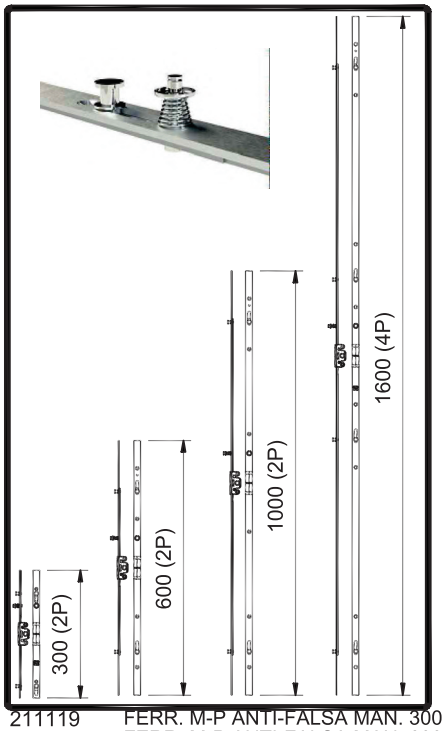

211119 FERR. M-P ANTI-FALSA MAN. 300
211120 FERR. M-P ANTI-FALSA MAN. 600
211121 FERR. M-P ANTI-FALSA MAN.1000
211122 FERR. M-P ANTI-FALSA MAN.1600

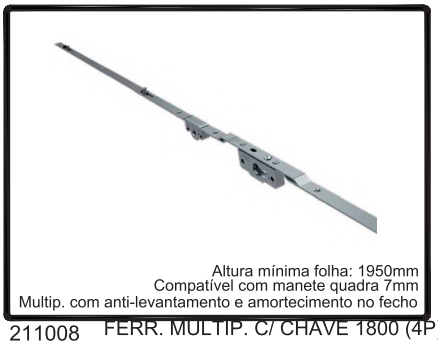

211008 FERR. MULTIP. C/ CHAVE 1800 (4P)

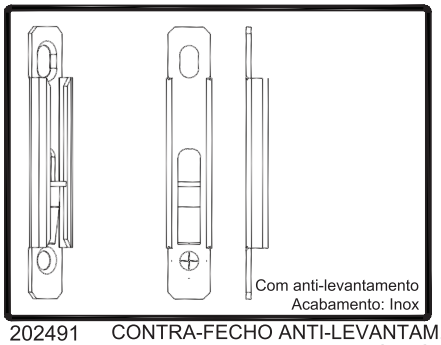

202491 CONTRA-FECHO ANTI-LEVANTAM. MULTI-PONTO

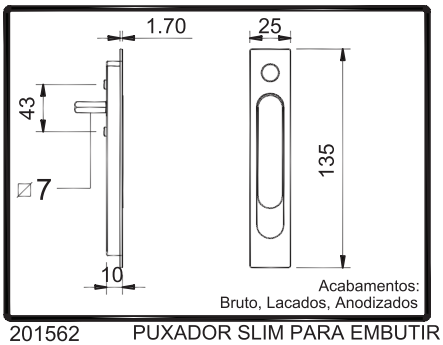

201562 PUXADOR SLIM PARA EMBUTIR

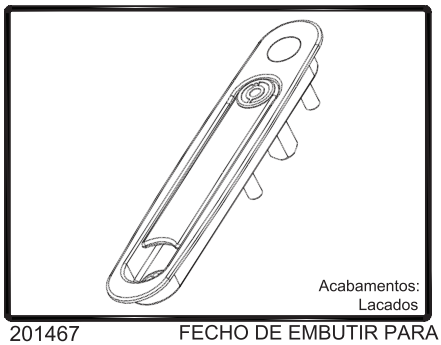

201467 FECHO DE EMBUTIR PARA MULTI-PONTO CB-400

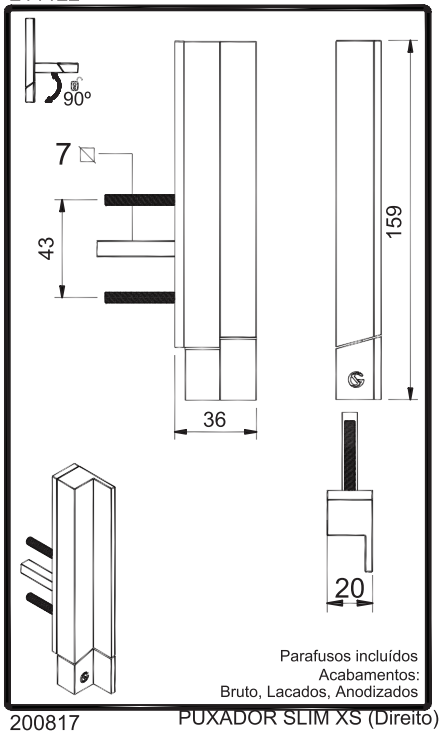

200817 PUXADOR SLIM XS (Direito)

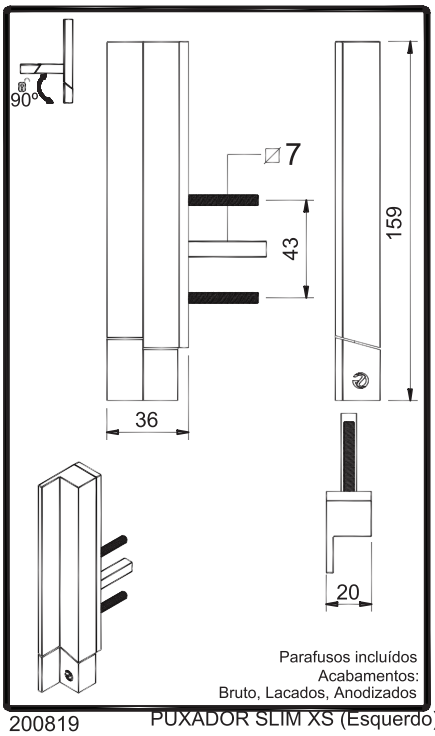

200819 PUXADOR SLIM XS (Esquerdo)

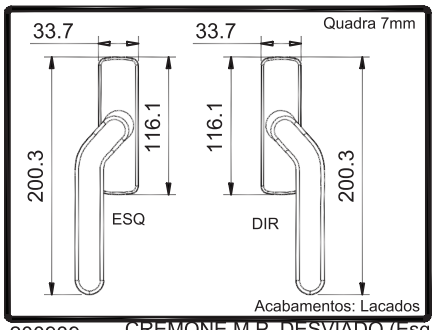

200939 CREMONE M.P. DESVIADO (Esq.)
200959 CREMONE M.P. DESVIADO (Dir.)

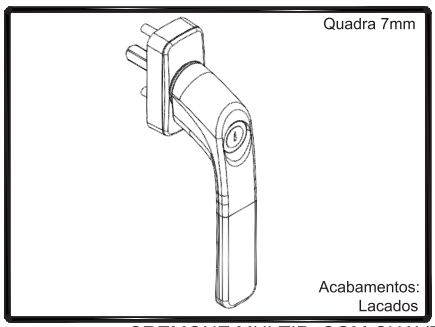

200167 CREMONE MULTIP. COM CHAVE

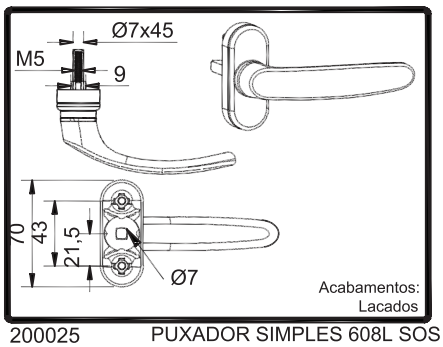

200025 PUXADOR SIMPLES 608L SOS

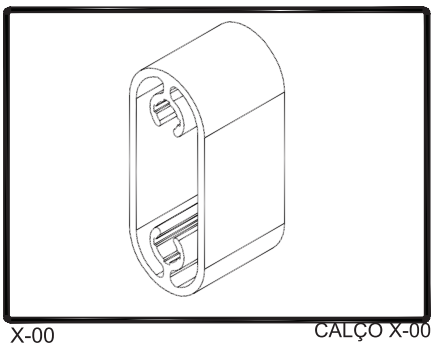

X-00 CALÇO X-00

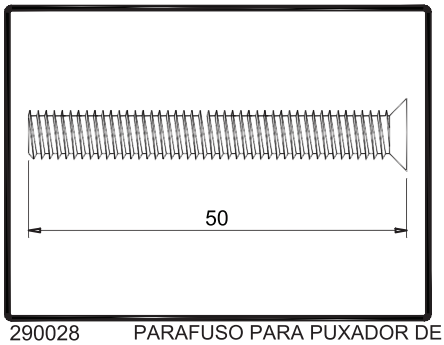

290028 PARAFUSO PARA PUXADOR DE JANELA

ACESSÓRIOS PARA FERRAGEM MULTI-PONTO

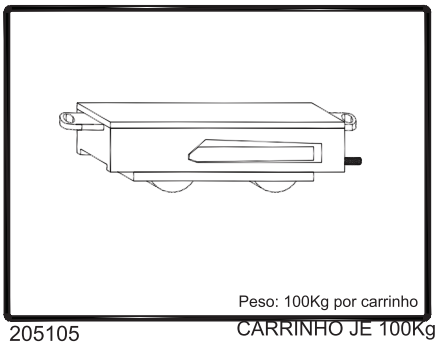

205105 CARRINHO JE 100Kg

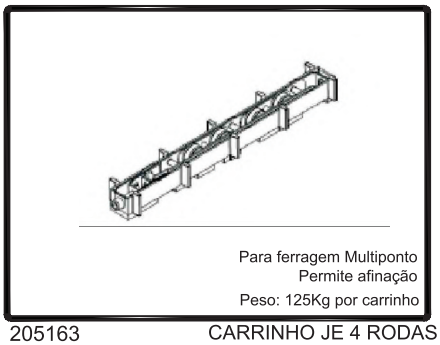

205163 CARRINHO JE 4 RODAS

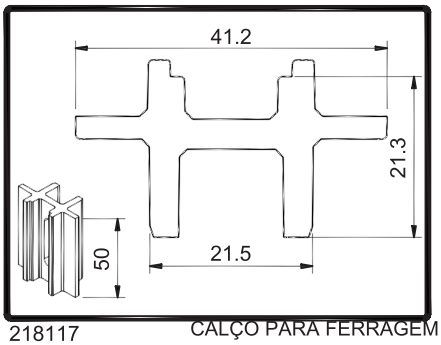

218117 CALÇO PARA FERRAGEM MULTI-PONTO JE

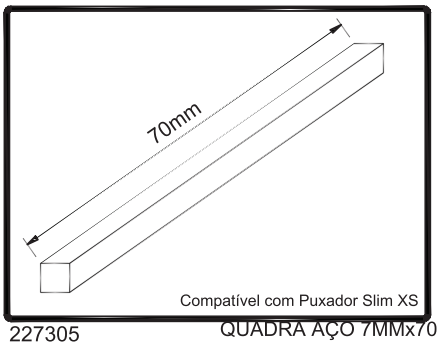

227305 QUADRA AÇO 7MMx70

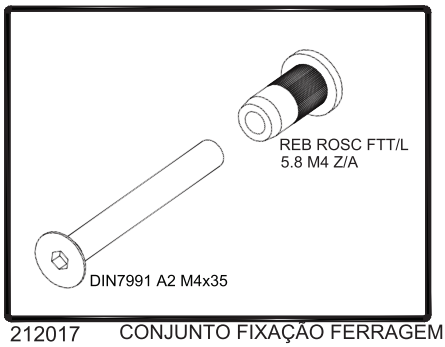

212017 CONJUNTO FIXAÇÃO FERRAGEM MULTI-PONTO

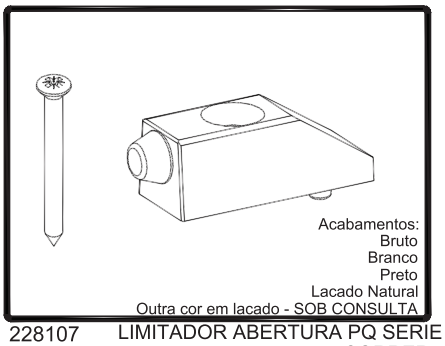

228107 LIMITADOR ABERTURA PQ SERIE CORRER

ACESSÓRIOS RENOVATIO

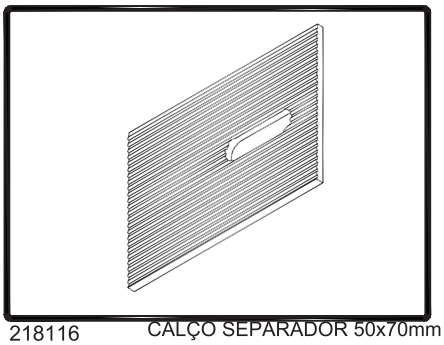

218116 CALÇO SEPARADOR 50x70mm

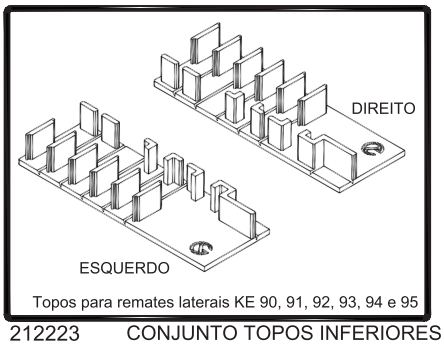

212223 CONJUNTO TOPOS INFERIORES RENOVATIO

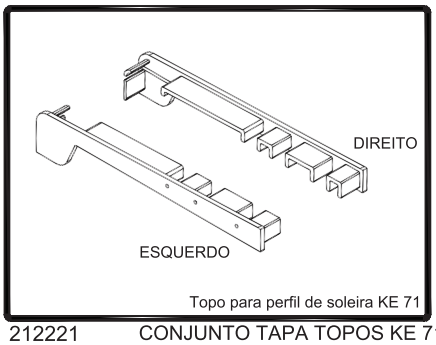

212221 CONJUNTO TAPA TOPOS KE 71

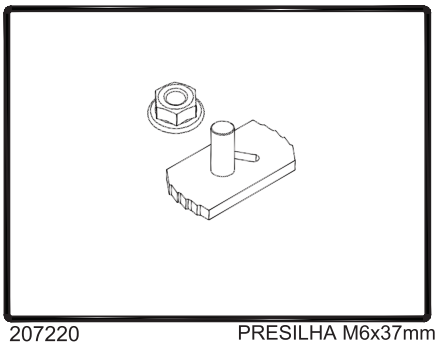

207220 PRESILHA M6x37mm

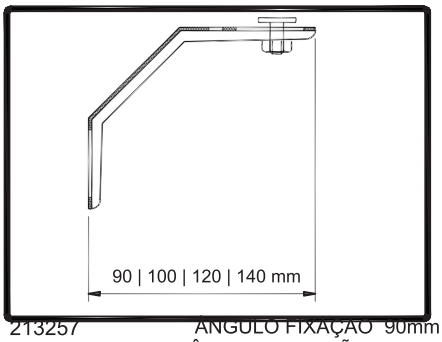

213257 ÂNGULO FIXAÇÃO 90mm
213239 ÂNGULO FIXAÇÃO 100mm
213240 ÂNGULO FIXAÇÃO 120mm
213256 ÂNGULO FIXAÇÃO 140mm

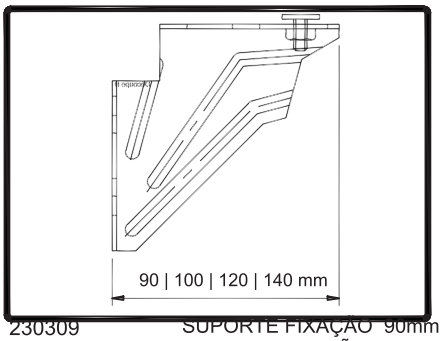

230309 SUPORTE FIXAÇÃO 90mm
230014 SUPORTE FIXAÇÃO 100mm
230019 SUPORTE FIXAÇÃO 120mm
230308 SUPORTE FIXAÇÃO 140mm

ACESSÓRIOS PARA MOSQUITEIRA

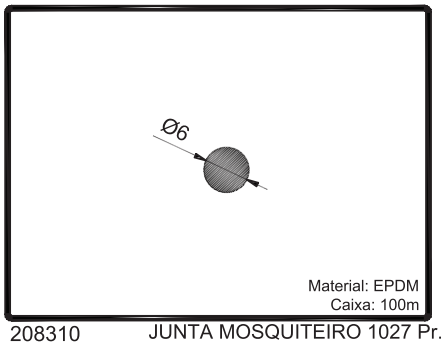

208310 JUNTA MOSQUITEIRO 1027 Pr.

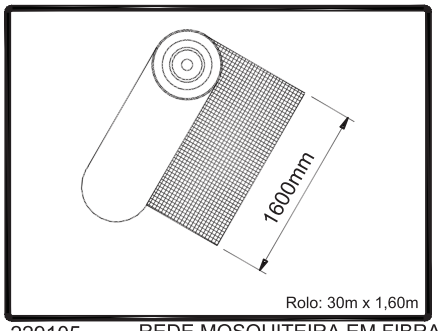

229105 REDE MOSQUITEIRA EM FIBRA 1600mm (Cinza)

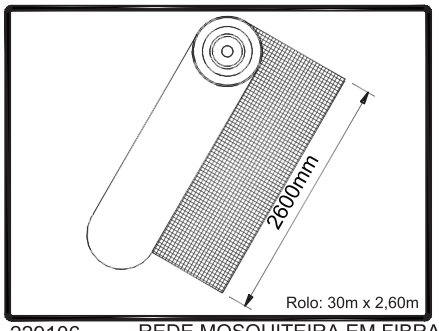

229106 REDE MOSQUITEIRA EM FIBRA 2600mm (Cinza)

FERRAMENTAS

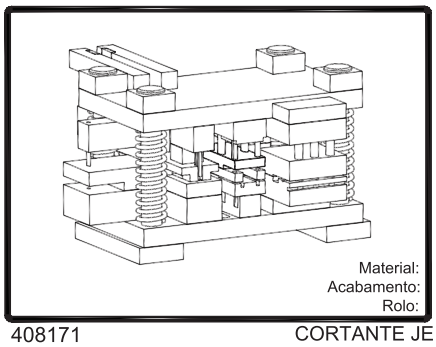

408171 CORTANTE JE

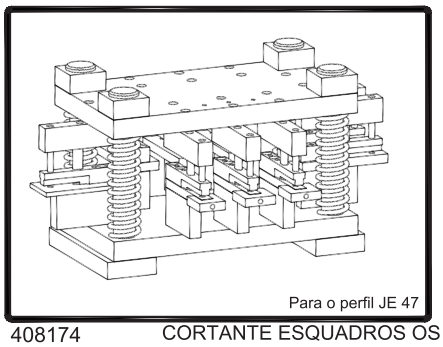

408174 CORTANTE ESQUADROS OS

ACESSÓRIOS DIVERSOS

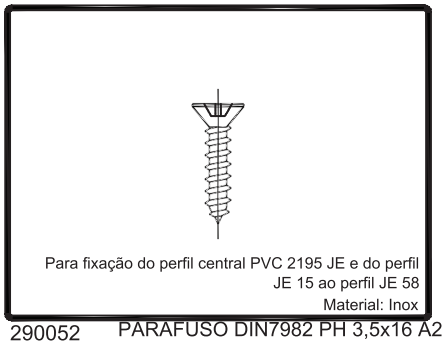

290052 PARAFUSO DIN7982 PH 3,5x16 A2

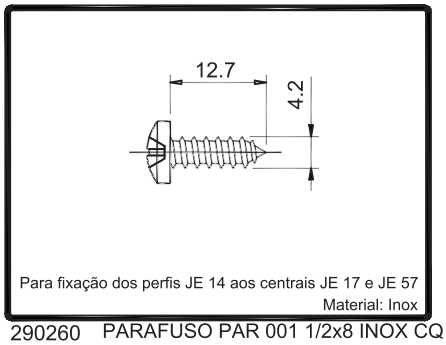

290260 PARAFUSO PAR 001 1/2x8 INOX CQ

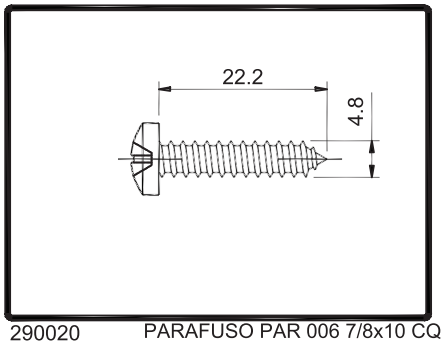

290020 PARAFUSO PAR 006 7/8x10 CQ

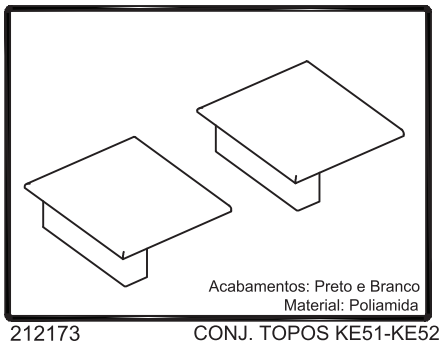

212173 CONJ. TOPOS KE51-KE52

208704 PRODUTO LIMPEZA DE ALUMÍNIO (1L) Transparente

208019 SELA JUNTAS 150gr. (Cinza)

NORTALU®

PORMENORES TÉCNICOS

JANELA DE CORRER DE EMBUTIR COM 3 FOLHAS 3-RAIL (SEM JUNTA DE REMATE)

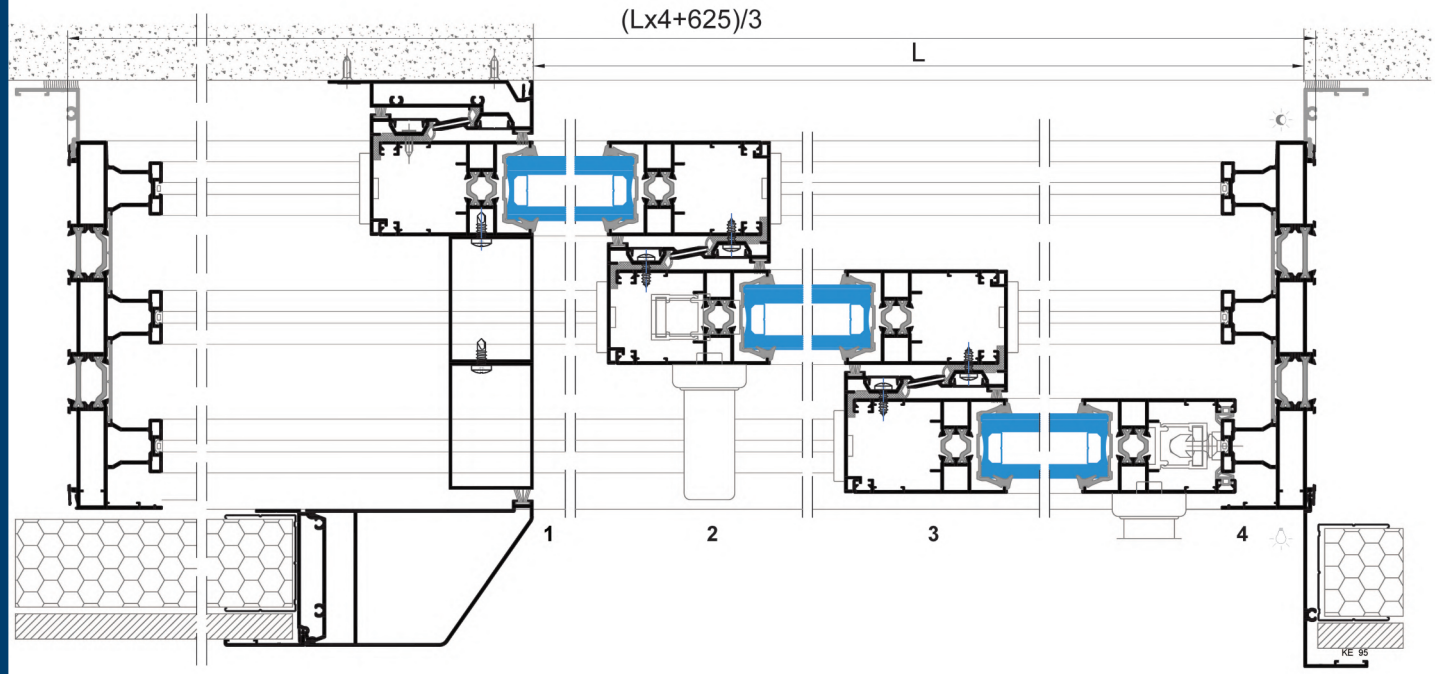

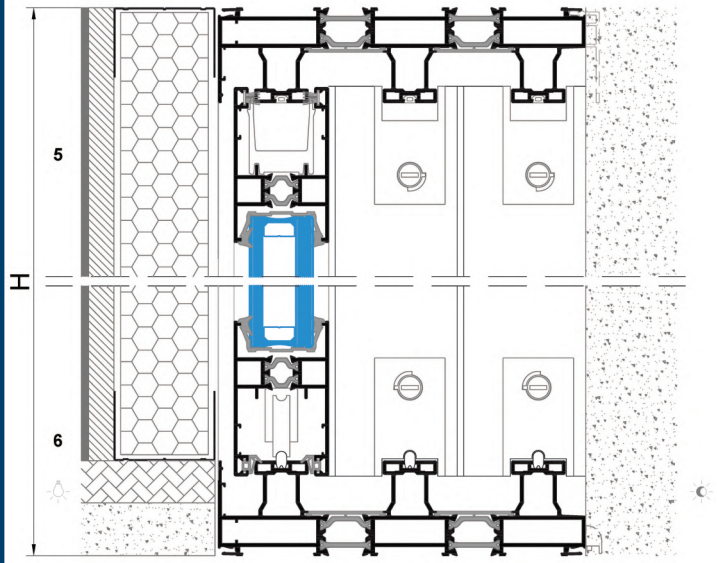

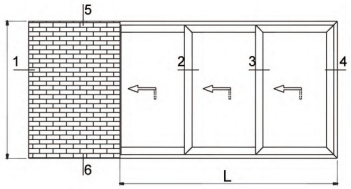

MEDIDAS VIDROS	
Lvidro(mm)	Hvidro(mm)
(L-186)/3	H-197

VEDANTES			
CÓDIGO	DESIGNAÇÃO	QUANTIDADE	
		Elevatória	Multi-ponto
208460	Pelúcia 7x7 STOP-FIN	6H+2L	6H+4L
208300	VD 2096	6H	6H
208298	VD 2065	2H+2L	2H
208299	U 2066	6H+2L	6H+2L
208414	VD 2026	6H+4L	6H+4L

PERFIS					
CÓDIGO	DESIGNAÇÃO	C. HORIZ.	C. VERT.	QUANT.	CORTE
JE-73	Aro Fixo	$\frac{4L+625}{3}$	H	2+2	
JE-57	Aro Móvel	$\frac{L+180}{3}$	H-75	6+6	
JE-14	Perfil Central	-	H-75	5	
JE-80	Perfil Pingadeira	L	-	1	
JE-61	Perfil Cruzamento	-	H-42	1	
JE-62	Perfil P/ Isolamentos	-	H	1	
JE-63	Perfil Tampa	-	H	1	
RQ-205	Perfil Remate	-	H	1	
PE-91	Perfil Guia	$\frac{4L+373}{3}$	-	3	
AT-30	Perfil Remate	-	H-75	6	
JE-96	Perfil PVC	$\frac{4L+511}{3}$	H-43	4+4	
P-09	Perfil Remate		H-75	2	

ACESSÓRIOS			
CÓDIGO	DESIGNAÇÃO	QUANTIDADE	
		Elevatória	Multi-ponto
-	Conj. Carrinhos Elevadores JE	3	-
-	Ferragem Cremone C(2xxx)	3	-
-	Cremone xxxxxxxx	3	-
-	Barra de ligação L(xxx)	3	-
-	Ferragem Multiponto JE	-	1
205105	Carrinhos JE 100 Kg	-	6
218217	Calço Ferragem Multip.	-	Variável
202491	Contra-fecho Ferr. Multip.	-	Variável
-	Puxador Ferragem Multip.	-	1
204155	Esquadro 18-3712 C	8	8
204901	Esquadro 18-1112 C JE	24	24
213246	Canto CR S/SB	28	28
212102	Conjunto Guias JE	3	3
212056	Conjunto Guias com Amortecedor JE	-	1
207093	Guias Superior JE	min.6 *	min.6 *
214164	Batente TOPEHSN	2	-
228107	Limitador Abertura PQ Série Correr	-	2
223073	Kit Corta-Vento Esp. JE	-	2
223104	Kit Corta-Vento Esp. Elevatória JE	2	-
210280	Goteira SOS C/Válvula	4	4
290020	Parafuso PAR 006	1Un./m	1Un./m
218109	Calço p/ Vidro 79x40x3	12	12
212017	Conj. Fix. Ferragem Multip.	-	Variável
290260	Parafuso PAR 001 1/2x8 INOX CQ	5Un./m	5Un./m

*De 0-1m = 2un/folha; De 1-2m = 3un/folha; De 2-3m = 4un/folha

JANELA DE CORRER 2 FOLHAS 2-RAIL (SEM JUNTA DE REMATE)

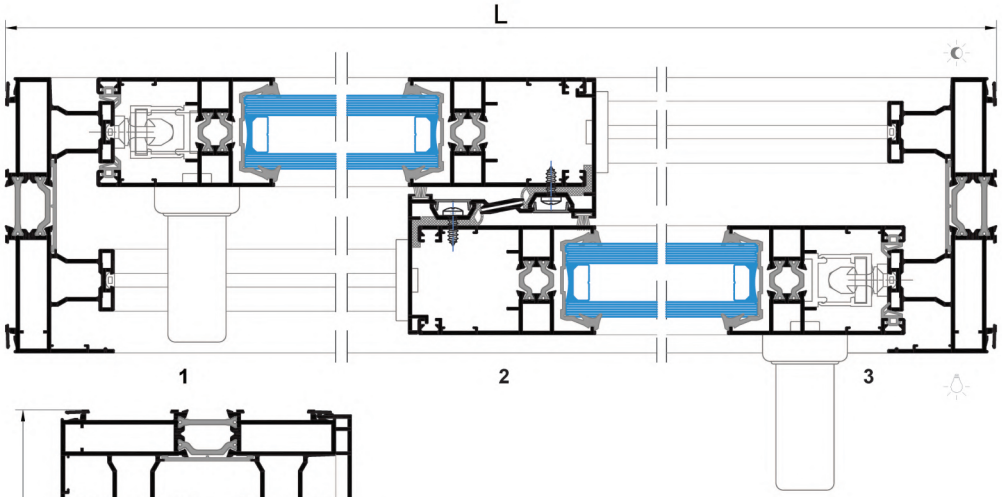

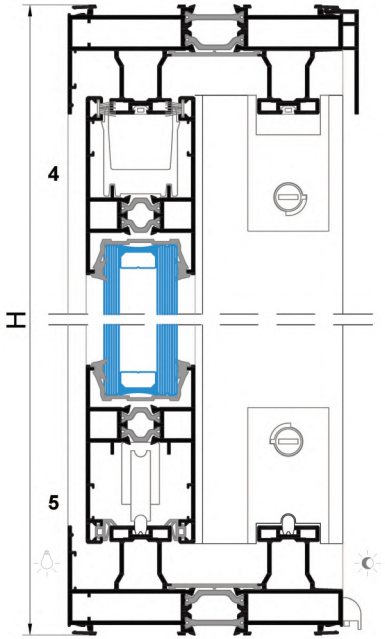

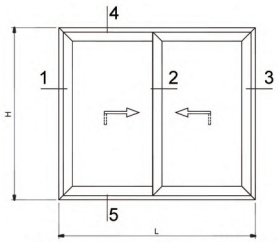

Peso máximo/folha: 250 Kg

MEDIDAS VIDROS	
Lvidro(mm)	Hvidro(mm)
(L/2)-125	H-197

PERFIS					
CÓDIGO	DESIGNAÇÃO	C. HORIZ.	C. VERT.	QUANT.	CORTE
JE-02	Aro Fixo	L	H	2+2	
JE-57	Aro Móvel	(L/2)-3	H-75	4+4	
JE-14	Perfil Central	-	H-75	2	
JE-80	Perfil Pingadeira	L	-	1	
PE-91	Perfil Guia	L-84	-	2	
AT-30	Perfil Remate	-	H-75	2	
JE-96	Perfil P.V.C.	L-38	H-43	2+2	

VEDANTES			
CÓDIGO	DESIGNAÇÃO	QUANTIDADE	
		Elevatória	Multi-ponto
208460	Pelúcia 7x7 STOP-FIN	2H+2L	2H+4L
208300	VD 2096	2H	2H
208298	VD 2065	4H+2L	4H
208299	U 2066	4H+2L	4H+2L
208414	VD 2026	4H+2L	4H+2L

ACESSÓRIOS			
CÓDIGO	DESIGNAÇÃO	QUANTIDADE	
		Elevatória	Multi-ponto
-	Conj. Carrinhos Elevadores JE	2	-
-	Ferragem Cremone C(2xxx)	2	-
-	Cremone xxxxxxxx	2	-
-	Barra de ligação L(xxx)	2	-
-	Ferragem Multiponto JE	-	2
205105	Carrinhos JE 100 Kg	-	4
218217	Calço Ferragem Multip.	-	Variável
202491	Contra-fecho Ferr. Multip.	-	Variável
-	Puxador Ferragem Multip.	-	2
204155	Esquadro 18-3712 C	8	8
204901	Esquadro 18-1112 C JE	16	16
213246	Canto CR S/SB	20	20
212102	Conjunto Guias JE	1	1
212056	Conjunto Guias com Amortecedor JE	-	1
207093	Guias Superior JE	min.4 *	min.4 *
214164	Batente TOPEHSN	2	-
228107	Limitador Abertura PQ Série Correr	-	2
223073	Kit Corta-Vento Esp. JE	-	1
223104	Kit Corta-Vento Esp. Elevatória JE	1	-
210280	Goteira SOS C/Válvula	2	2
290020	Parafuso PAR 006	1Un./m	1Un./m
218109	Calço p/ Vidro 79x40x3	8	8
212017	Conj. Fix. Ferragem Multip.	-	Variável
290260	Parafuso PAR 001 1/2x8 INOX CQ	2Un./m	2Un./m

* De 0-1m = 2un/folha; De 1-2m = 3un/folha; De 2-3m = 4un/folha

JANELA DE CORRER 2 FOLHAS 2-RAIL (COM JUNTA DE REMATE)

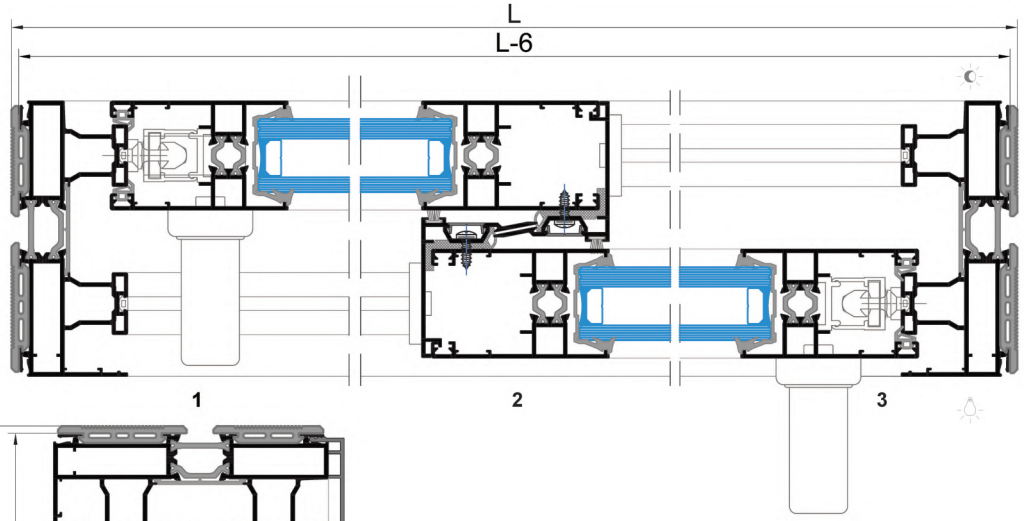

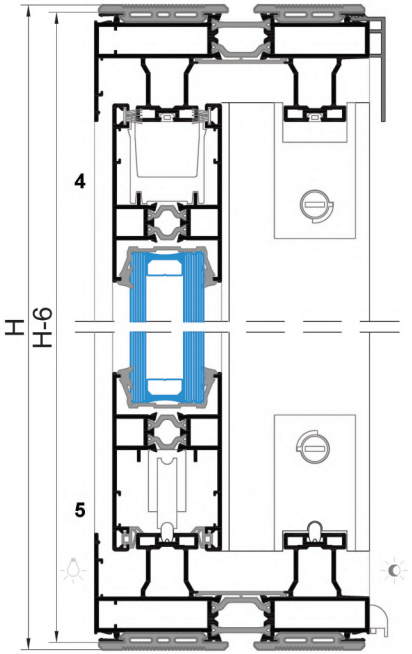

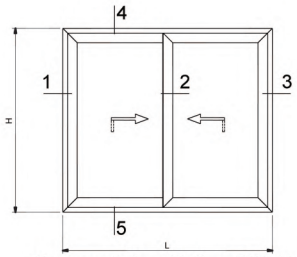

Peso máximo/folha: 250 Kg

MEDIDAS VIDROS	
Lvidro(mm)	Hvidro(mm)
(L/2)-128	H-203

PERFIS					
CÓDIGO	DESIGNAÇÃO	C. HORIZ.	C. VERT.	QUANT.	CORTE
JE-02	Aro Fixo	L-6	H-6	2+2	
JE-57	Aro Móvel	(L/2)-6	H-81	4+4	
JE-14	Perfil Central	-	H-81	2	
JE-80	Perfil Pingadeira	L-6	-	1	
PE-91	Perfil Guia	L-90	-	2	
AT-30	Perfil Remate	-	H-81	2	
JE-96	Perfil P.V.C.	L-44	H-49	2+2	

VEDANTES			
CÓDIGO	DESIGNAÇÃO	QUANTIDADE	
		Elevatória	Multi-ponto
208460	Pelúcia 7x7 STOP-FIN	2H+2L	2H+4L
208300	VD 2096	2H	2H
208298	VD 2065	4H+2L	4H
208299	U 2066	4H+2L	4H+2L
208414	VD 2026	4H+2L	4H+2L
208909	VD 2086	2H+2L	2H+2L
208910	VD 2087	2H+2L	2H+2L

ACESSÓRIOS			
CÓDIGO	DESIGNAÇÃO	QUANTIDADE	
		Elevatória	Multi-ponto
-	Conj. Carrinhos Elevadores JE	2	-
-	Ferragem Cremone C(2xxx)	2	-
-	Cremone xxxxxxxx	2	-
-	Barra de ligação L(xxx)	2	-
-	Ferragem Multiponto JE	-	2
205105	Carrinhos JE 100 Kg	-	4
218217	Calço Ferragem Multip.	-	Variável
202491	Contra-fecho Ferr. Multip.	-	Variável
-	Puxador Ferragem Multip.	-	2
204155	Esquadro 18-3712 C	8	8
204901	Esquadro 18-1112 C JE	16	16
213246	Canto CR S/SB	20	20
212102	Conjunto Guias JE	1	1
212056	Conjunto Guias com Amortecedor JE	-	1
207093	Guias Superior JE	min.4 *	min.4 *
214164	Batente TOPEHSN	2	-
228107	Limitador Abertura PQ Série Correr	-	2
223073	Kit Corta-Vento Esp. JE	-	1
223104	Kit Corta-Vento Esp. Elevatória JE	1	-
210280	Goteira SOS C/Válvula	2	2
290020	Parafuso PAR 006	1Un./m	1Un./m
218109	Calço p/ Vidro 79x40x3	8	8
212017	Conj. Fix. Ferragem Multip.	-	Variável
290260	Parafuso PAR 001 1/2x8 INOX CQ	2Un./m	2Un./m

*De 0-1m = 2un/folha; De 1-2m = 3un/folha; De 2-3m = 4un/folha

JANELA DE CORRER 2 FOLHAS 2-RAIL (SEM JUNTA DE REMATE) - Com perfis JE 58 + JE 15

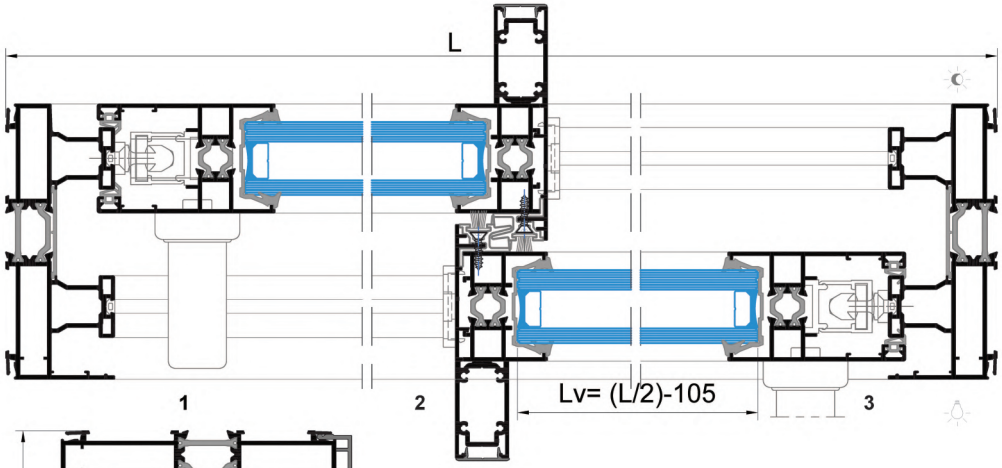

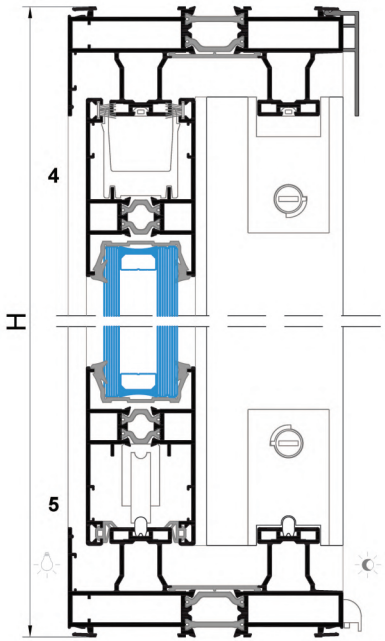

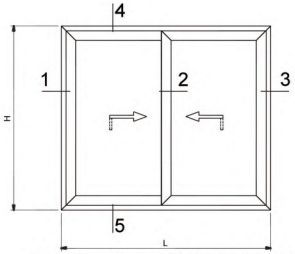

Peso máximo/folha: 250 Kg

MEDIDAS VIDROS	
Lvidro(mm)	Hvidro(mm)
(L/2)-105	H-197

PERFIS					
CÓDIGO	DESIGNAÇÃO	C. HORIZ.	C. VERT.	QUANT.	CORTE
JE-02	Aro Fixo	L	H	2+2	
JE-57	Aro Móvel	(L/2)+16	H-75	4+2	
JE-58	Aro Móvel	-	H-152	2	
JE-15	Perfil Central	-	H-75	2	
JE-35	Perfil Reforço	-	H-110	2	
OS-30	Perfil Remate	-	H-110	2	
JE-80	Perfil Pingadeira	L	-	1	
PE-91	Perfil Guia	L-84	-	2	
JE-96	Perfil P.V.C.	L-38	H-43	2+2	
VD 2195	Perfil P.V.C.	-	H-75	2	

VEDANTES			
CÓDIGO	DESIGNAÇÃO	QUANTIDADE	
		Elevatória	Multi-ponto
208460	Pelúcia 7x7 STOP-FIN	2L	4L
208474	PELÚCIA 9.5X8 8P QF	2H	2H
208298	VD 2065	4H+2L	4H
208299	U 2066	4H+2L	4H+2L
208414	VD 2026	4H+2L	4H+2L

ACESSÓRIOS			
CÓDIGO	DESIGNAÇÃO	QUANTIDADE	
		Elevatória	Multi-ponto
-	Conj. Carrinhos Elevadores JE	2	-
-	Ferragem Cremone C(2xxx)	2	-
-	Cremone xxxxxxxx	2	-
-	Barra de ligação L(xxx)	2	-
-	Ferragem Multiponto JE	-	2
205105	Carrinhos JE 100 Kg	-	4
218217	Calço Ferragem Multip.	-	Variável
202491	Contra-fecho Ferr. Multip.	-	Variável
-	Puxador Ferragem Multip.	-	2
204155	Esquadro 18-3712 C	8	8
204901	Esquadro 18-1112 C JE	16	16
213246	Canto CR S/SB	12	12
212102	Conjunto Guias JE	1	1
212056	Conjunto Guias com Amortecedor JE	-	1
207093	Guias Superior JE	min.4 *	min.4 *
214164	Batente TOPEHSN	2	-
228107	Limitador Abertura PQ Série Correr	-	2
223073	Kit Corta-Vento Esp. JE	-	1
223104	Kit Corta-Vento Esp. Elevatória JE	1	-
210280	Goteira SOS C/Válvula	2	2
290020	Parafuso PAR 006	1Un./m	1Un./m
218109	Calço p/ Vidro 79x40x3	8	8
212017	Conj. Fix. Ferragem Multip.	-	Variável
290052	Parafuso DIN 7982 Inox 3,5 x 16	Diversos	

* De 0-1m = 2un/folha; De 1-2m = 3un/folha; De 2-3m = 4un/folha

JANELA DE CORRER 2 FOLHAS 2-RAIL (SEM JUNTA DE REMATE) - Com perfis JE 59 + JE 95 + JE 15

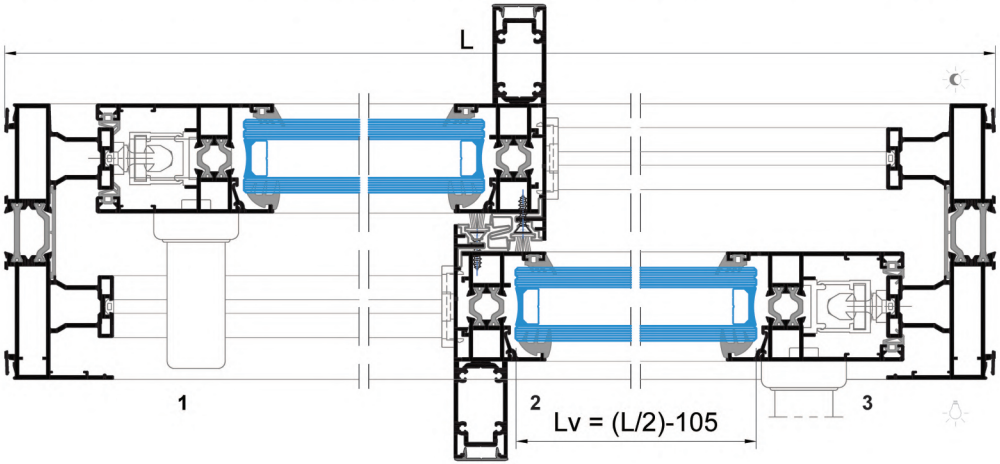

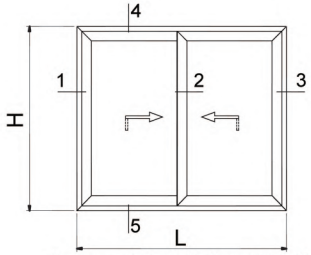

Peso máximo/folha: 250 Kg

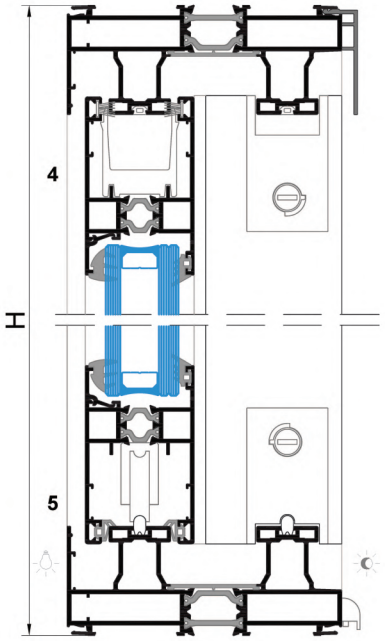

MEDIDAS VIDROS	
Lvidro(mm)	Hvidro(mm)
(L/2)-105	H-197

PERFIS					
CÓDIGO	DESIGNAÇÃO	C. HORIZ.	C. VERT.	QUANT.	CORTE
JE-02	Aro Fixo	L	H	2+2	
JE-17	Aro Móvel	(L/2)+16	H-75	4+2	
JE-59	Aro Móvel	-	H-152	2	
JE-95	Bite	L-102	H-222	4+4	
JE-15	Perfil Central	-	H-75	2	
JE-35	Perfil Reforço	-	H-110	2	
OS-30	Perfil Remate	-	H-110	2	
JE-80	Perfil Pingadeira	L	-	1	
PE-91	Perfil Guia	L-84	-	2	
JE-96	Perfil P.V.C.	L-38	H-43	2+2	
VD 2195	Perfil P.V.C.	-	H-75	2	

VEDANTES			
CÓDIGO	DESIGNAÇÃO	QUANTIDADE	
		Elevatória	Multi-ponto
208460	Pelúcia 7x7 STOP-FIN	2L	4L
208474	Pelúcia 9.5X8 8P QF	2H	2H
208298	VD 2065	4H+2L	4H
208350	VD 2003	4H+2L	4H+2L
--	Junta interior	4H+2L	4H+2L
208414	VD 2026	4H+2L	4H+2L

ACESSÓRIOS			
CÓDIGO	DESIGNAÇÃO	QUANTIDADE	
		Elevatória	Multi-ponto
-	Conj. Carrinhos Elevadores JE	2	-
-	Ferragem Cremone C(2xxx)	2	-
-	Cremone xxxxxxxx	2	-
-	Barra de ligação L(xxx)	2	-
-	Ferragem Multiponto JE	-	2
205105	Carrinhos JE 100 Kg	-	4
218217	Calço Ferragem Multip.	-	Variável
202491	Contra-fecho Ferr. Multip.	-	Variável
-	Puxador Ferragem Multip.	-	2
204155	Esquadro 18-3712 C	8	8
204901	Esquadro 18-1112 C JE	16	16
213246	Canto CR S/SB	12	12
212102	Conjunto Guias JE	1	1
212056	Conjunto Guias com Amortecedor JE	-	1
207093	Guias Superior JE	min.4**	min.4**
214164	Batente TOPEHSN	2	-
228107	Limitador Abertura PQ Série Correr	-	2
223073	Kit Corta-Vento Esp. JE	-	1
223104	Kit Corta-Vento Esp. Elevatória JE	1	-
210280	Goteira SOS C/Válvula	2	2
290020	Parafuso PAR 006	1Un./m	1Un./m
218109	Calço p/ Vidro 79x40x3	8	8
212017	Conj. Fix. Ferragem Multip.	-	Variável
290052	Parafuso DIN 7982 Inox 3,5 x 16	Diversos	

* De 0-1m = 2un/folha; De 1-2m = 3un/folha; De 2-3m = 4un/folha

JANELA DE CORRER 3 FOLHAS 2-RAIL (SEM JUNTA DE REMATE)

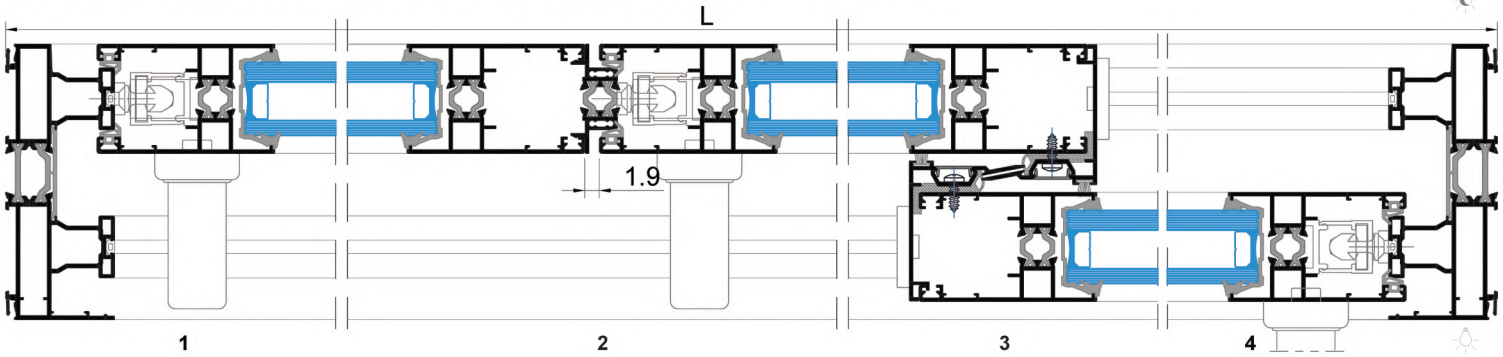

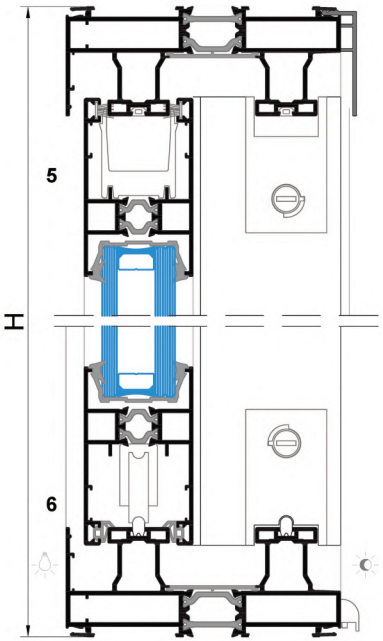

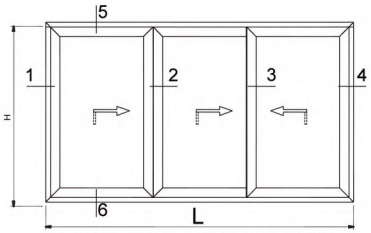

Peso máximo/folha: 250 Kg

PERFIS					
CÓDIGO	DESIGNAÇÃO	C. HORIZ.	C. VERT.	QUANT.	CORTE
JE-02	Aro Fixo	L	H	2+2	
JE-57	Aro Móvel	(L/3)-4	H-75	6+6	
JE-14	Perfil Central	-	H-75	2	
JE-27	União 3/4 Folhas	-	*	1	
JE-80	Perfil Pingadeira	L	-	1	
PE-91	Perfil Guia	L-84	-	2	
AT-30	Perfil Remate	-	H-75	2	
JE-96	Perfil P.V.C.	L-38	H-43	2+2	

* Medidas de corte no pormenor de "Montagem de Acessórios - Conj. de Topos JE"

MEDIDAS VIDROS	
Lvidro(mm)	Hvidro(mm)
(L/3)-126	H-197

VEDANTES			
CÓDIGO	DESIGNAÇÃO	QUANTIDADE	
		Elevatória	Multi-ponto
208460	Pelúcia 7x7 STOP-FIN	2H+2L	2H+4L
208300	VD 2096	2H	2H
208298	VD 2065	6H+2L	6H
208299	U 2066	6H+2L	6H+2L
208414	VD 2026	4H+2L	4H+2L

ACESSÓRIOS			
CÓDIGO	DESIGNAÇÃO	QUANTIDADE	
		Elevatória	Multi-ponto
-	Conj. Carrinhos Elevadores JE	3	-
-	Ferragem Cremone C(2xxx)	3	-
-	Cremone xxxxxxxx	3	-
-	Barra de ligação L(xxx)	3	-
-	Ferragem Multiponto JE	-	3
205105	Carrinhos JE 100 Kg	-	6
218217	Calço Ferragem Multip.	-	Variável
202491	Contra-fecho Ferr. Multip.	-	Variável
-	Puxador Ferragem Multip.	-	2
204155	Esquadro 18-3712 C	8	8
204901	Esquadro 18-1112 C JE	24	24
213246	Canto CR S/SB	28	28
212102	Conjunto Guias JE	1	1
212056	Conjunto Guias com Amortecedor JE	-	1
207093	Guias Superior JE	min.6 *	min.6 *
214164	Batente TOPEHSN	2	-
228107	Limitador Abertura PQ Série Correr	-	2
223073	Kit Corta-Vento Esp. JE	-	2
223104	Kit Corta-Vento Esp. Elevatória JE	2	-
212051	Conjunto Topo JE 27 Nº1	1	1 ou 1
212053	Conjunto Topo JE 27	-	
210280	Goteira SOS C/Válvula	4	4
290020	Parafuso PAR 006	1Un./m	1Un./m
218109	Calço p/ Vidro 79x40x3	12	12
212017	Conj. Fix. Ferragem Multip.	-	Variável
290260	Parafuso PAR 001 1/2x8 INOX CQ	2Un./m	2Un./m

* De 0-1m = 2un/folha; De 1-2m = 3un/folha; De 2-3m = 4un/folha

JANELA DE CORRER 3 FOLHAS 2-RAIL (COM JUNTA DE REMATE)

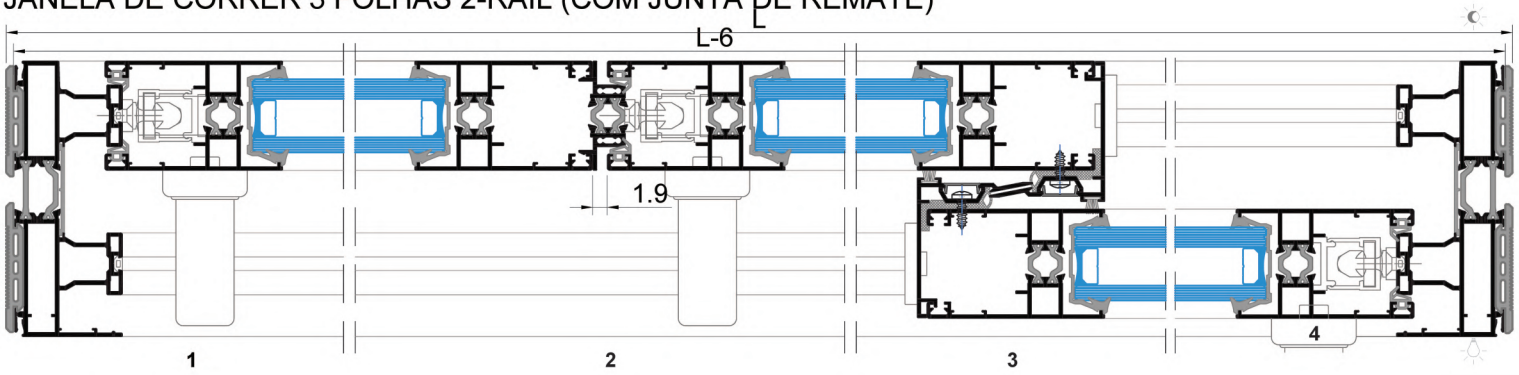

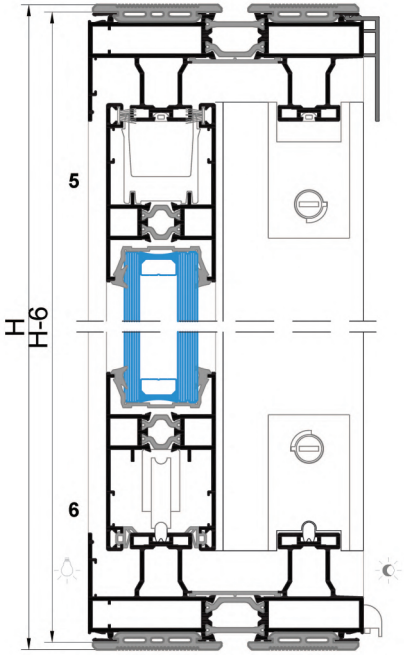

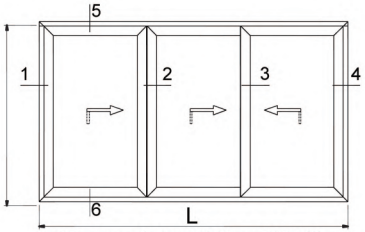

Peso máximo/folha: 250 Kg

PERFIS					
CÓDIGO	DESIGNAÇÃO	C. HORIZ.	C. VERT.	QUANT.	CORTE
JE-02	Aro Fixo	L-6	H-6	2+2	
JE-57	Aro Móvel	(L/3)-6	H-81	6+6	
JE-14	Perfil Central	-	H-81	2	
JE-27	União 3/4 Folhas	-	*	1	
JE-80	Perfil Pingadeira	L-6	-	1	
PE-91	Perfil Guia	L-90	-	2	
AT-30	Perfil Remate	-	H-81	2	
JE-96	Perfil P.V.C.	L-44	H-49	2+2	

* Medidas de corte no pormenor de "Montagem de Acessórios - Conj. de Topos JE"

MEDIDAS VIDROS	
Lvidro(mm)	Hvidro(mm)
(L/3)-128	H-203

VEDANTES			
CÓDIGO	DESIGNAÇÃO	QUANTIDADE	
		Elevatória	Multi-ponto
208460	Pelúcia 7x7 STOP-FIN	2H+2L	2H+4L
208300	VD 2096	2H	2H
208298	VD 2065	6H+2L	6H
208299	U 2066	6H+2L	6H+2L
208414	VD 2026	4H+2L	4H+2L
208909	VD 2086	2H+2L	2H+2L
208910	VD 2087	2H+2L	2H+2L

ACESSÓRIOS			
CÓDIGO	DESIGNAÇÃO	QUANTIDADE	
		Elevatória	Multi-ponto
-	Conj. Carrinhos Elevadores JE	3	-
-	Ferragem Cremone C(2xxx)	3	-
-	Cremone xxxxxxxx	3	-
-	Barra de ligação L(xxx)	3	-
-	Ferragem Multiponto JE	-	3
205105	Carrinhos JE 100 Kg	-	6
218217	Calço Ferragem Multip.	-	Variável
202491	Contra-fecho Ferr. Multip.	-	Variável
-	Puxador Ferragem Multip.	-	2
204155	Esquadro 18-3712 C	8	8
204901	Esquadro 18-1112 C JE	24	24
213246	Canto CR S/SB	28	28
212102	Conjunto Guias JE	1	1
212056	Conjunto Guias com Amortecedor JE	-	1
207093	Guias Superior JE	min.6 *	min.6 *
214164	Batente TOPEHSN	2	-
228107	Limitador Abertura PQ Série Correr	-	2
223073	Kit Corta-Vento Esp. JE	-	2
223104	Kit Corta-Vento Esp. Elevatória JE	2	-
212051	Conjunto Topo JE 27 Nº1	1	1
			ou
212053	Conjunto Topo JE 27	-	1
210280	Goteira SOS C/Válvula	4	4
290020	Parafuso PAR 006	1Un./m	1Un./m
218109	Calço p/ Vidro 79x40x3	12	12
212017	Conj. Fix. Ferragem Multip.	-	Variável
290260	Parafuso PAR 001 1/2x8 INOX CQ	2Un./m	2Un./m

*De 0-1m = 2un/folha; De 1-2m = 3un/folha; De 2-3m = 4un/folha

JANELA DE CORRER 3 FOLHAS 2-RAIL (SEM JUNTA DE REMATE) - Com perfis JE 59 + JE 95 + JE 15

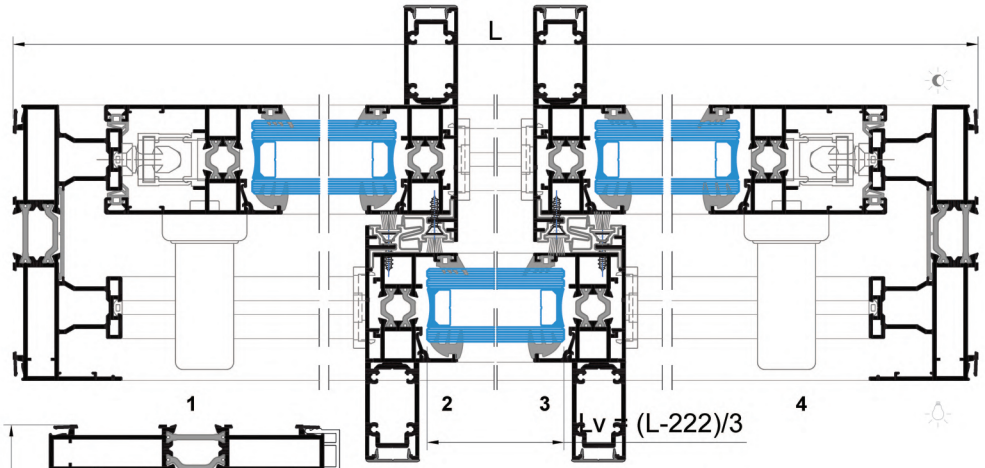

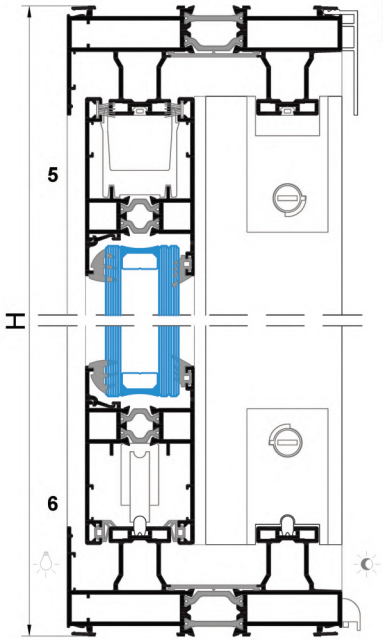

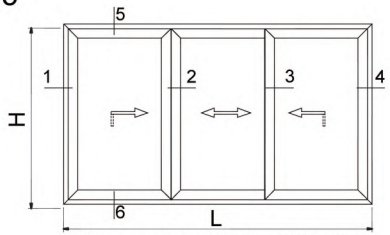

Peso máximo/folha: 250 Kg

PERFIS					
CÓDIGO	DESIGNAÇÃO	C. HORIZ.	C. VERT.	QUANT.	CORTE
JE-02	Aro Fixo	L	H	2+2	
JE-17	Aro Móvel	(L+143)/3	H-75	6+2	
JE-59	Aro Móvel	-	H-152	4	
JE-95	Bite	(L-300)/3	H-222	6+6	
JE-15	Perfil Central	-	H-75	4	
JE-35	Perfil Reforço	-	H-110	4	
OS-30	Perfil Remate	-	H-110	4	
JE-80	Perfil Pingadeira	L	-	1	
PE-91	Perfil Guia	L-84	-	2	
JE-96	Perfil P.V.C.	L-38	H-43	2+2	
VD 2195	Perfil P.V.C.	-	H-75	4	

MEDIDAS VIDROS	
Lvidro(mm)	Hvidro(mm)
(L-222)/3	H-197

VEDANTES			
CÓDIGO	DESIGNAÇÃO	QUANTIDADE	
		Elevatória	Multi-ponto
208460	Pelúcia 7x7 STOP-FIN	2L	4L
208474	Pelúcia 9.5X8 8P QF	4H	4H
208298	VD 2065	4H+2L	4H
208350	VD 2003	6H+2L	6H+2L
--	Junta interior	6H+2L	6H+2L
208414	VD 2026	4H+2L	4H+2L

ACESSÓRIOS			
CÓDIGO	DESIGNAÇÃO	QUANTIDADE	
		Elevatória	Multi-ponto
-	Conj. Carrinhos Elevadores JE	2	-
-	Ferragem Cremone C(2xxx)	2	-
-	Cremone xxxxxxxx	2	-
-	Barra de ligação L(xxx)	2	-
-	Ferragem Multiponto JE	-	2
205105	Carrinhos JE 100 Kg	2	6
218217	Calço Ferragem Multip.	-	Variável
202491	Contra-fecho Ferr. Multip.	-	Variável
-	Puxador Ferragem Multip.	-	2
204155	Esquadro 18-3712 C	8	8
204901	Esquadro 18-1112 C JE	24	24
213246	Canto CR S/SB	12	12
212102	Conjunto Guias JE	2	2
212056	Conjunto Guias com Amortecedor JE	-	1
207093	Guias Superior JE	min.6 *	min.6 *
214164	Batente TOPEHSN	2	-
228107	Limitador Abertura PQ Série Correr	-	2
223073	Kit Corta-Vento Esp. JE	-	2
223104	Kit Corta-Vento Esp. Elevatória JE	2	-
210280	Goteira SOS C/Válvula	3	3
290020	Parafuso PAR 006	1Un./m	1Un./m
218109	Calço p/ Vidro 79x40x3	12	12
212017	Conj. Fix. Ferragem Multip.	-	Variável
290052	Parafuso DIN 7982 Inox 3,5 x 16	Diversos	

*De 0-1m = 2un/folha; De 1-2m = 3un/folha; De

JANELA DE CORRER 4 FOLHAS 2-RAIL (SEM JUNTA DE REMATE)

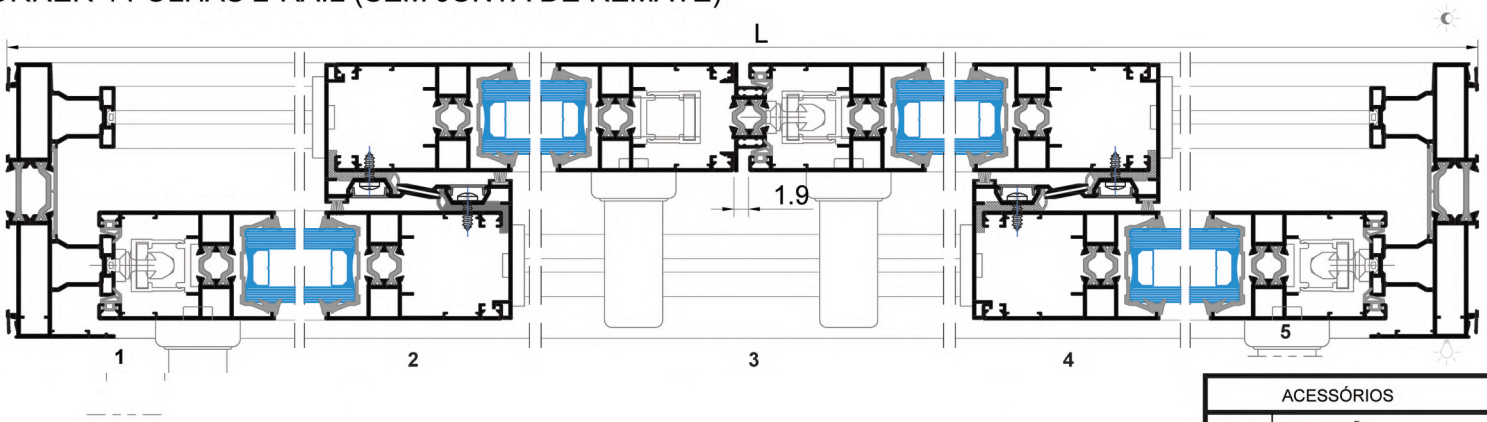

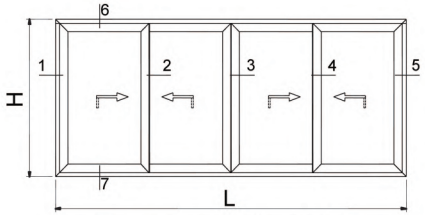

Peso máximo/folha: 250 Kg

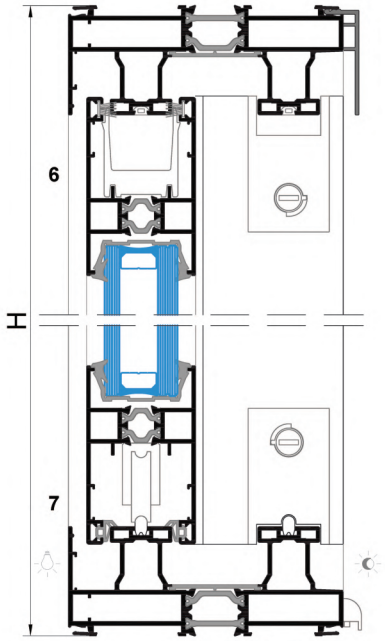

PERFIS					
CÓDIGO	DESIGNAÇÃO	C. HORIZ.	C. VERT.	QUANT.	CORTE
JE-02	Aro Fixo	L	H	2+2	
JE-57	Aro Móvel	(L/4)+15	H-75	8+8	
JE-14	Perfil Central	-	H-75	4	
JE-27	União 3/4 Folhas	-	*	1	
JE-80	Perfil Pingadeira	L	-	1	
PE-91	Perfil Guia	L-84	-	2	
AT-30	Perfil Remate	-	H-75	4	
JE-96	Perfil P.V.C.	L-38	H-43	2+2	

* Medidas de corte no pormenor de "Montagem de Acessórios - Conj. de Topos JE"

MEDIDAS VIDROS	
Lvidro(mm)	Hvidro(mm)
(L/4)-108	H-197

VEDANTES			
CÓDIGO	DESIGNAÇÃO	QUANTIDADE	
		Elevatória	Multi-ponto
208460	Pelúcia 7x7 STOP-FIN	4H+2L	4H+4L
208300	VD 2096	4H	4H
208298	VD 2065	6H+2L	6H
208299	U 2066	8H+2L	8H+2L
208414	VD 2026	4H+2L	4H+2L

ACESSÓRIOS			
CÓDIGO	DESIGNAÇÃO	QUANTIDADE	
		Elevatória	Multi-ponto
-	Conj. Carrinhos Elevadores JE	4	-
-	Ferragem Cremone C(2xxx)	4	-
-	Cremone xxxxxxxx	4	-
-	Barra de ligação L(xxx)	4	-
-	Ferragem Multiponto JE	-	3
205105	Carrinhos JE 100 Kg	-	8
218217	Calço Ferragem Multip.	-	Variável
202491	Contra-fecho Ferr. Multip.	-	Variável
-	Puxador Ferragem Multip.	-	2
204155	Esquadro 18-3712 C	8	8
204901	Esquadro 18-1112 C JE	32	32
213246	Canto CR S/SB	36	36
212102	Conjunto Guias JE	2	2
212056	Conjunto Guias com Amortecedor JE	-	1
207093	Guias Superior JE	min.8 *	min.8 *
214164	Batente TOPEHSN	2	-
228107	Limitador Abertura PQ Série Correr	-	2
223073	Kit Corta-Vento Esp. JE	-	3
223104	Kit Corta-Vento Esp. Elevatória JE	3	-
212051	Conjunto Topo JE 27 Nº1	1	1
			ou
212053	Conjunto Topo JE 27	-	1
210280	Goteira SOS C/Válvula	4	4
290020	Parafuso PAR 006	1Un./m	1Un./m
218109	Calço p/ Vidro 79x40x3	16	16
212017	Conj. Fix. Ferragem Multip.	-	Variável
290260	Parafuso PAR 001 1/2x8 INOX CQ	4Un./m	4Un./m

* De 0-1m = 2un/folha; De 1-2m = 3un/folha; De 2-3m = 4un/folha

JANELA DE CORRER 4 FOLHAS 2-RAIL (COM JUNTA DE REMATE)

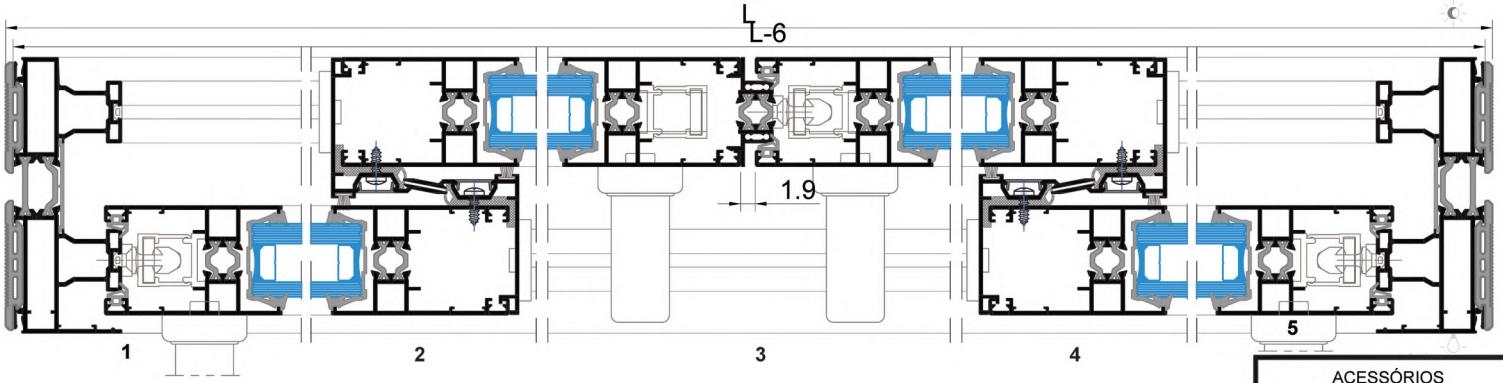

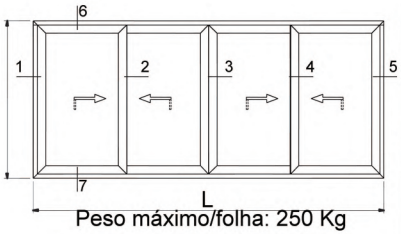

Peso máximo/folha: 250 Kg

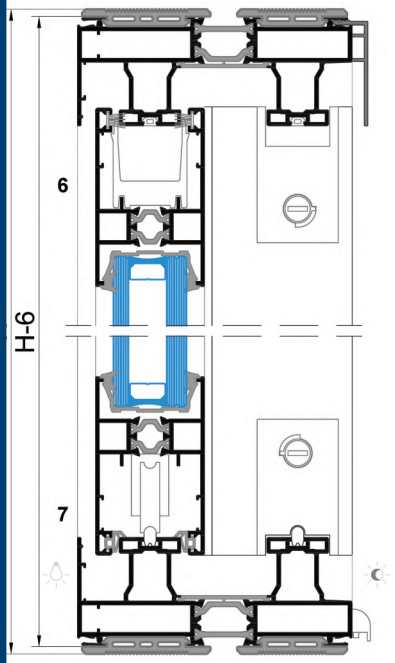

PERFIS					
CÓDIGO	DESIGNAÇÃO	C. HORIZ.	C. VERT.	QUANT.	CORTE
JE-02	Aro Fixo	L-6	H-6	2+2	
JE-57	Aro Móvel	(L/4)+13	H-81	8+8	
JE-14	Perfil Central	-	H-81	4	
JE-27	União 3/4 Folhas	-	*	1	
JE-80	Perfil Pingadeira	L-6	-	1	
PE-91	Perfil Guia	L-90	-	2	
AT-30	Perfil Remate	-	H-81	4	
JE-96	Perfil P.V.C.	L-44	H-49	2+2	

* Medidas de corte no pormenor de "Montagem de Acessórios - Conj. de Topos JE"

MEDIDAS VIDROS	
Lvidro(mm)	Hvidro(mm)
(L/4)-109	H-203

VEDANTES			
CÓDIGO	DESIGNAÇÃO	QUANTIDADE	
		Elevatória	Multi-ponto
208460	Pelúcia 7x7 STOP-FIN	4H+2L	4H+4L
208300	VD 2096	4H	4H
208298	VD 2065	6H+2L	6H
208299	U 2066	8H+2L	8H+2L
208414	VD 2026	4H+2L	4H+2L
208909	VD 2086	2H+2L	2H+2L
208910	VD 2087	2H+2L	2H+2L

ACESSÓRIOS			
CÓDIGO	DESIGNAÇÃO	QUANTIDADE	
		Elevatória	Multi-ponto
-	Conj. Carrinhos Elevadores JE	4	-
-	Ferragem Cremone C(2xxx)	4	-
-	Cremone xxxxxxxx	4	-
-	Barra de ligação L(xxx)	4	-
-	Ferragem Multiponto JE	-	3
205105	Carrinhos JE 100 Kg	-	8
218217	Calço Ferragem Multip.	-	Variável
202491	Contra-fecho Ferr. Multip.	-	Variável
-	Puxador Ferragem Multip.	-	2
204155	Esquadro 18-3712 C	8	8
204901	Esquadro 18-1112 C JE	32	32
213246	Canto CR S/SB	36	36
212102	Conjunto Guias JE	2	2
212056	Conjunto Guias com Amortecedor JE	-	1
207093	Guias Superior JE	min.8 *	min.8 *
214164	Batente TOPEHSN	2	-
228107	Limitador Abertura PQ Série Correr	-	2
223073	Kit Corta-Vento Esp. JE	-	3
223104	Kit Corta-Vento Esp. Elevatória JE	3	-
212051	Conjunto Topo JE 27 Nº1	1	1 ou 1
212053	Conjunto Topo JE 27	-	
210280	Goteira SOS C/Válvula	4	4
290020	Parafuso PAR 006	1Un./m	1Un./m
218109	Calço p/ Vidro 79x40x3	16	16
212017	Conj. Fix. Ferragem Multip.	-	Variável
290260	Parafuso PAR 001 1/2x8 INOX CQ	4Un./m	4Un./m

*De 0-1m = 2un/folha; De 1-2m = 3un/folha; De 2-3m = 4un/folha

JANELA DE CORRER 3 FOLHAS 3-RAIL (SEM JUNTA DE REMATE)

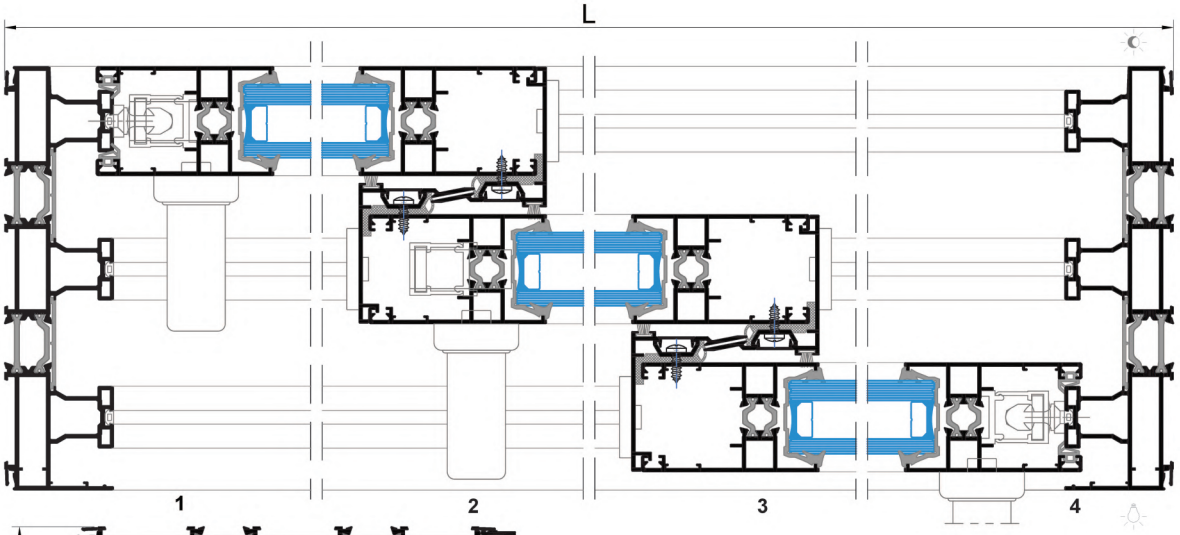

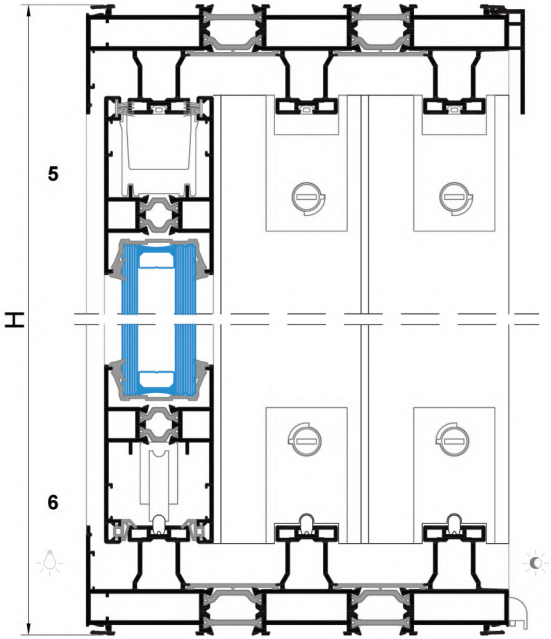

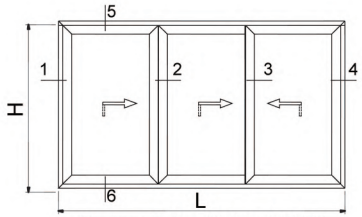

Peso máximo/folha: 250 Kg

MEDIDAS VIDROS	
Lvidro(mm)	Hvidro(mm)
(L/3)-101	H-197

VEDANTES			
CÓDIGO	DESIGNAÇÃO	QUANTIDADE	
		Elevatória	Multi-ponto
208460	Pelúcia 7x7 STOP-FIN	4H+2L	4H+4L
208300	VD 2096	4H	4H
208298	VD 2065	4H+2L	4H
208299	U 2066	6H+2L	6H+2L
208414	VD 2026	6H+3L	6H+3L

PERFIS					
CÓDIGO	DESIGNAÇÃO	C. HORIZ.	C. VERT.	QUANT.	CORTE
JE-73	Aro Fixo	L	H	2+2	
JE-57	Aro Móvel	(L/3)+21	H-75	6+6	
JE-14	Perfil Central	-	H-75	4	
JE-80	Perfil Pingadeira	L	-	1	
PE-91	Perfil Guia	L-84	-	3	
AT-30	Perfil Remate	-	H-75	4	
JE-96	Perfil P.V.C.	L-38	H-43	4+4	

ACESSÓRIOS			
CÓDIGO	DESIGNAÇÃO	QUANTIDADE	
		Elevatória	Multi-ponto
-	Conj. Carrinhos Elevadores JE	3	-
-	Ferragem Cremone C(2xxx)	3	-
-	Cremone xxxxxxxx	3	-
-	Barra de ligação L(xxx)	3	-
-	Ferragem Multiponto JE	-	2
205105	Carrinhos JE 100 Kg	-	6
218217	Calço Ferragem Multip.	-	Variável
202491	Contra-fecho Ferr. Multip.	-	Variável
-	Puxador Ferragem Multip.	-	2
204155	Esquadro 18-3712 C	8	8
204901	Esquadro 18-1112 C JE	24	24
213246	Canto CR S/SB	28	28
212102	Conjunto Guias JE	2	2
212056	Conjunto Guias com Amortecedor JE	-	1
207093	Guias Superior JE	min.6 *	min.6 *
214164	Batente TOPEHSN	2	-
228107	Limitador Abertura PQ Série Correr	-	2
223073	Kit Corta-Vento Esp. JE	-	2
223104	Kit Corta-Vento Esp. Elevatória JE	2	-
210280	Goteira SOS C/Válvula	4	4
290020	Parafuso PAR 006	1Un./m	1Un./m
218109	Calço p/ Vidro 79x40x3	12	12
212017	Conj. Fix. Ferragem Multip.	-	Variável
290260	Parafuso PAR 001 1/2x8 INOX CQ	4Un./m	4Un./m

*De 0-1m = 2un/folha; De 1-2m = 3un/folha; De 2-3m = 4un/folha

JANELA DE CORRER 3 FOLHAS 3-RAIL (SEM JUNTA DE REMATE)

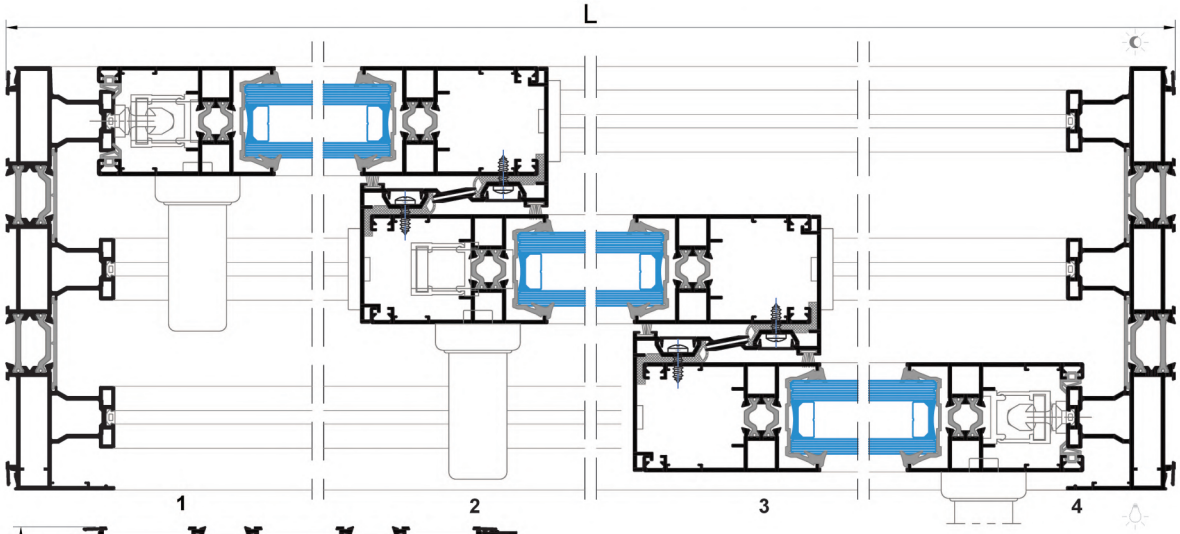

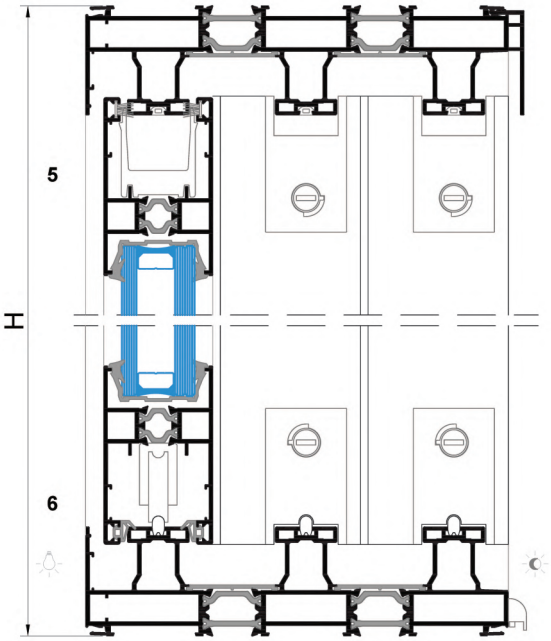

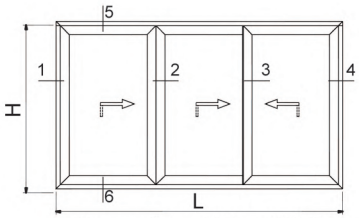

Peso máximo/folha: 250 Kg

MEDIDAS VIDROS	
Lvidro(mm)	Hvidro(mm)
(L/3)-101	H-197

VEDANTES			
CÓDIGO	DESIGNAÇÃO	QUANTIDADE	
		Elevatória	Multi-ponto
208460	Pelúcia 7x7 STOP-FIN	4H+2L	4H+4L
208300	VD 2096	4H	4H
208298	VD 2065	4H+2L	4H
208299	U 2066	6H+2L	6H+2L
208414	VD 2026	6H+3L	6H+3L

PERFIS					
CÓDIGO	DESIGNAÇÃO	C. HORIZ.	C. VERT.	QUANT.	CORTE
JE-73	Aro Fixo	L	H	2+2	
JE-57	Aro Móvel	(L/3)+21	H-75	6+6	
JE-14	Perfil Central	-	H-75	4	
JE-80	Perfil Pingadeira	L	-	1	
PE-91	Perfil Guia	L-84	-	3	
AT-30	Perfil Remate	-	H-75	4	
JE-96	Perfil P.V.C.	L-38	H-43	4+4	

ACESSÓRIOS			
CÓDIGO	DESIGNAÇÃO	QUANTIDADE	
		Elevatória	Multi-ponto
-	Conj. Carrinhos Elevadores JE	3	-
-	Ferragem Cremone C(2xxx)	3	-
-	Cremone xxxxxxxx	3	-
-	Barra de ligação L(xxx)	3	-
-	Ferragem Multiponto JE	-	2
205105	Carrinhos JE 100 Kg	-	6
218217	Calço Ferragem Multip.	-	Variável
202491	Contra-fecho Ferr. Multip.	-	Variável
-	Puxador Ferragem Multip.	-	2
204155	Esquadro 18-3712 C	8	8
204901	Esquadro 18-1112 C JE	24	24
213246	Canto CR S/SB	28	28
212102	Conjunto Guias JE	2	2
212056	Conjunto Guias com Amortecedor JE	-	1
207093	Guias Superior JE	min.6 *	min.6 *
214164	Batente TOPEHSN	2	-
228107	Limitador Abertura PQ Série Correr	-	2
223073	Kit Corta-Vento Esp. JE	-	2
223104	Kit Corta-Vento Esp. Elevatória JE	2	-
210280	Goteira SOS C/Válvula	4	4
290020	Parafuso PAR 006	1Un./m	1Un./m
218109	Calço p/ Vidro 79x40x3	12	12
212017	Conj. Fix. Ferragem Multip.	-	Variável
290260	Parafuso PAR 001 1/2x8 INOX CQ	4Un./m	4Un./m

*De 0-1m = 2un/folha; De 1-2m = 3un/folha; De 2-3m = 4un/folha

JANELA DE CORRER 4 FOLHAS 4-RAIL (SEM JUNTA DE REMATE)

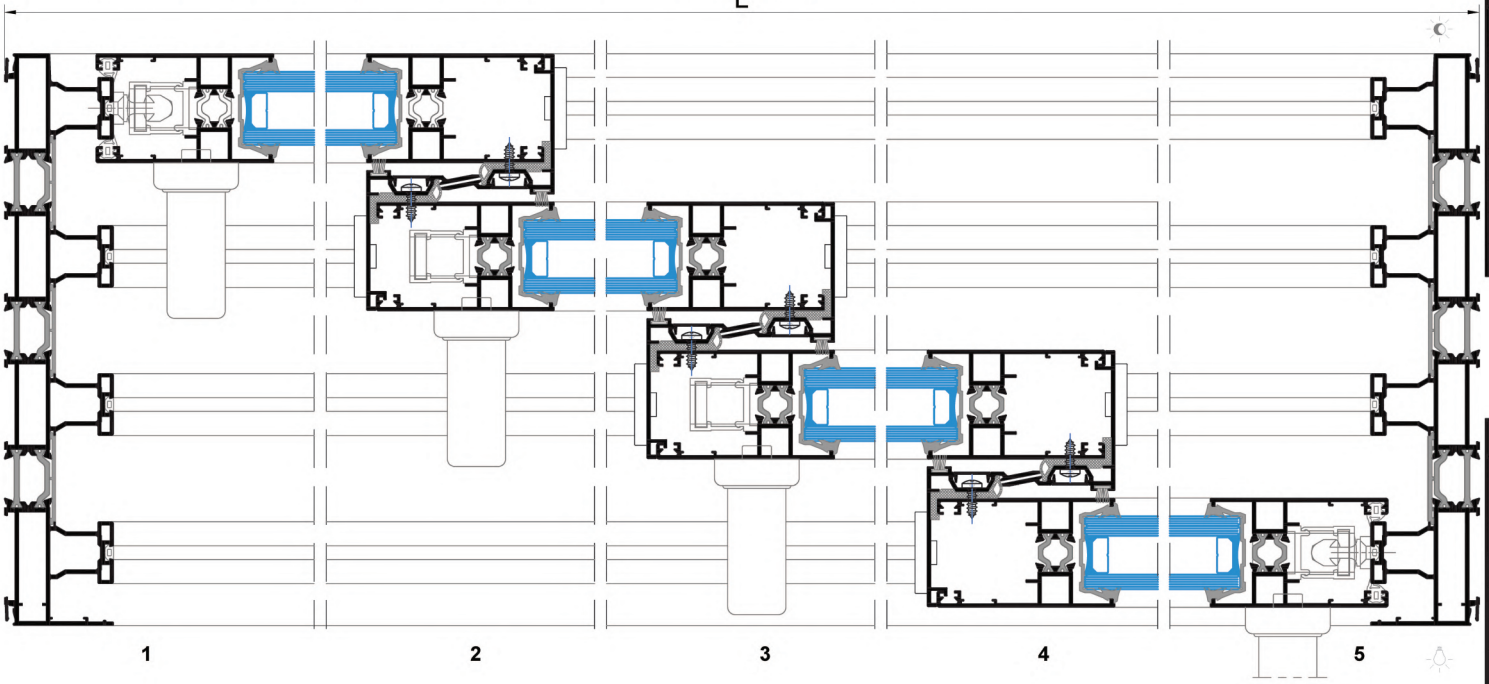

PERFIS					
CÓDIGO	DESIGNAÇÃO	C. HORIZ.	C. VERT.	QUANT.	CORTE
JE-74	Aro Fixo	L	H	2+2	
JE-57	Aro Móvel	(L/4)+33	H-75	8+8	
JE-14	Perfil Central	-	H-75	6	
JE-80	Perfil Pingadeira	L	-	1	
PE-91	Perfil Guia	L-84	-	4	
AT-30	Perfil Remate	-	H-75	6	
JE-96	Perfil P.V.C.	L-40	H-43	6+6	

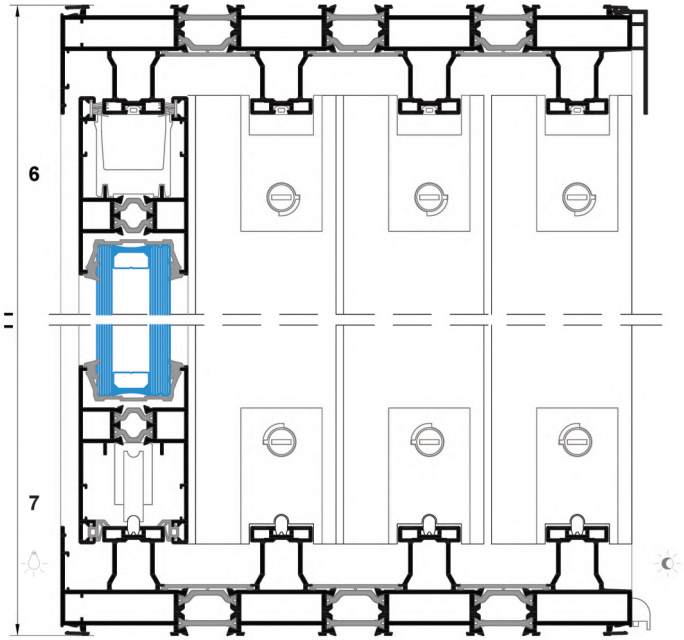

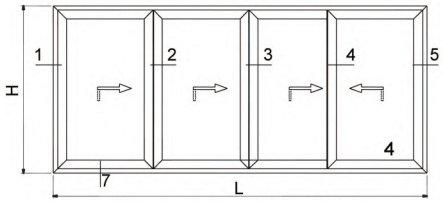

Peso máximo/folha: 250 Kg

MEDIDAS VIDROS	
Lvidro(mm)	Hvidro(mm)
(L/4)-89	H-197

ACESSÓRIOS			
CÓDIGO	DESIGNAÇÃO	QUANTIDADE	
		Elevatória	Multi-ponto
-	Conj. Carrinhos Elevadores JE	4	-
-	Ferragem Cremone C(2xxx)	4	-
-	Cremone xxxxxxxx	4	-
-	Barra de ligação L(xxx)	4	-
-	Ferragem Multiponto JE	-	2
205105	Carrinhos JE 100 Kg	-	8
218217	Calço Ferragem Multip.	-	Variável
202491	Contra-fecho Ferr. Multip.	-	Variável
-	Puxador Ferragem Multip.	-	2
204155	Esquadro 18-3712 C	16	16
204901	Esquadro 18-1112 C JE	32	32
213246	Canto CR S/SB	36	36
212102	Conjunto Guias JE	3	3
212056	Conjunto Guias com Amortecedor JE	-	1
207093	Guias Superior JE	min.8 *	min.8 *
214164	Batente TOPEHSN	3	-
228107	Limitador Abertura PQ Série Correr	-	3
223073	Kit Corta-Vento Esp. JE	-	3
223104	Kit Corta-Vento Esp. Elevatória JE	3	-
210280	Goteira SOS C/Válvula	4	4
290020	Parafuso PAR 006	1Un./m	1Un./m
218109	Calço p/ Vidro 79x40x3	16	16
212017	Conj. Fix. Ferragem Multip.	-	Variável
290260	Parafuso PAR 001 1/2x8 INOX CQ	6Un./m	6Un./m

*De 0-1m = 2un/folha; De 1-2m = 3un/folha; De 2-3m = 4un/folha

VEDANTES			
CÓDIGO	DESIGNAÇÃO	QUANTIDADE	
		Elevatória	Multi-ponto
208460	Pelúcia 7x7 STOP-FIN	6H+2L	6H+4L
208300	VD 2096	6H	6H
208298	VD 2065	4H+2L	4H
208299	U 2066	8H+2L	8H+2L
208414	VD 2026	8H+4L	8H+4L

JANELA DE CORRER DE EMBUTIR COM 1 FOLHA 1-RAIL (SEM JUNTA DE REMATE)

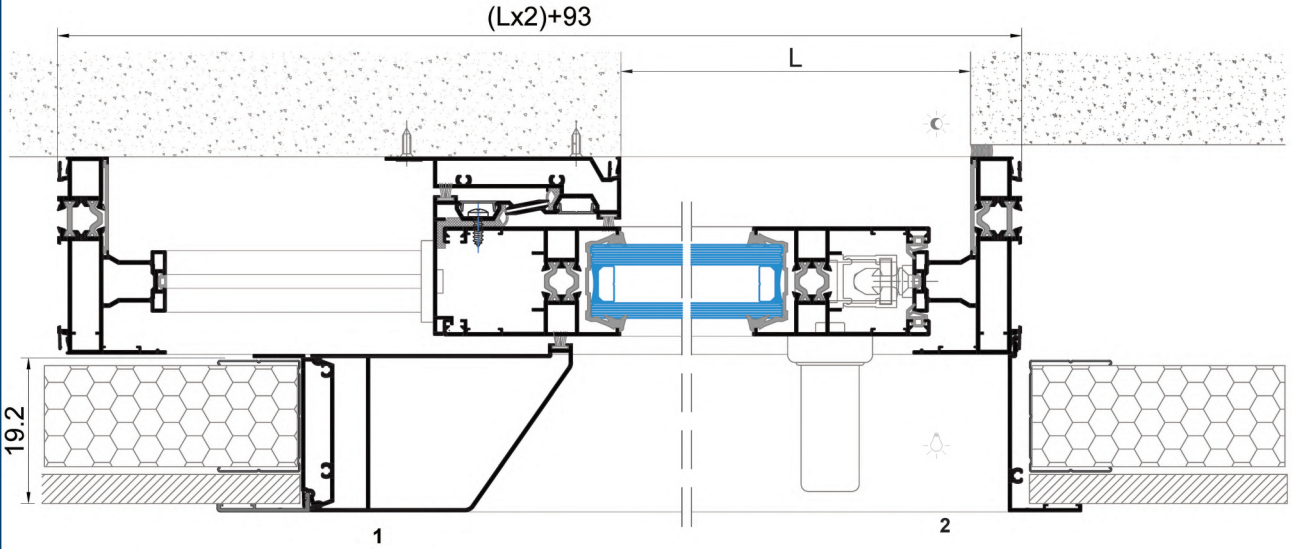

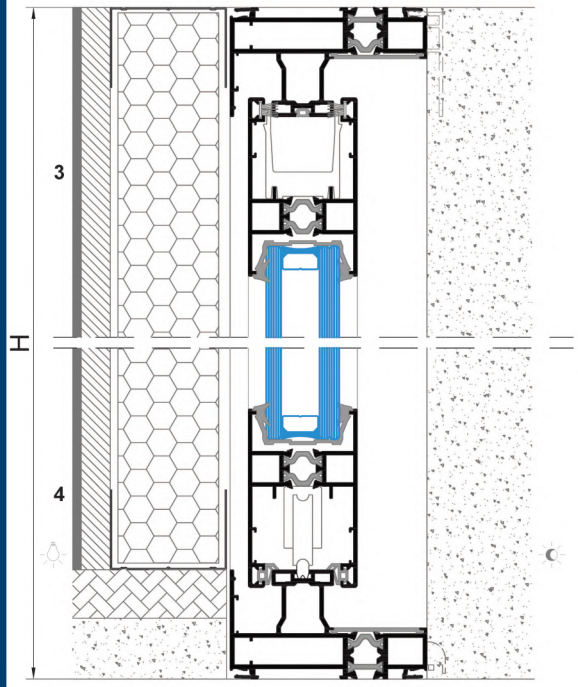

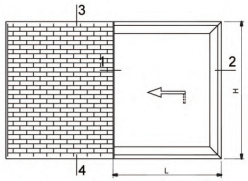

Peso máximo/folha: 250 Kg

MEDIDAS VIDROS	
Lvidro(mm)	Hvidro(mm)
L-65	H-197

PERFIS					
CÓDIGO	DESIGNAÇÃO	C. HORIZ.	C. VERT.	QUANT.	CORTE
JE-64	Aro Fixo	(Lx2)+93	H	2+2	
JE-57	Aro Móvel	L+57	H-75	2+2	
JE-14	Perfil Central	-	H-75	1	
JE-80	Perfil Pingadeira	L	-	1	
JE-61	Perfil Cruzamento	-	H-42	1	
JE-62	Perfil P/ Isolamentos	-	H	1	
JE-63	Perfil Tampa	-	H	1	
RQ-205	Perfil Remate	-	H	1	
PE-91	Perfil Guia	(Lx2)+10	-	1	
AT-30	Perfil Remate	-	H-75 H-42	1 1	
JE-96	Perfil P.V.C.	(Lx2)+55	H-43	2+2	

VEDANTES			
CÓDIGO	DESIGNAÇÃO	QUANTIDADE	
		Elevatória	Multi-ponto
208460	Pelúcia 7x7 STOP-FIN	3H+2L	3H+4L
208300	VD 2096	2H	2H
208298	VD 2065	2H+2L	2H
208299	U 2066	2H+L	2H+L
208414	VD 2026	2H+2L	2H+2L

ACESSÓRIOS			
CÓDIGO	DESIGNAÇÃO	QUANTIDADE	
		Elevatória	Multi-ponto
-	Conj. Carrinhos Elevadores JE	1	-
-	Ferragem Cremone C(2xxx)	1	-
-	Cremone xxxxxxxx	1	-
-	Barra de ligação L(xxx)	1	-
-	Ferragem Multiponto JE	-	1
205105	Carrinhos JE 100 Kg	-	2
218217	Calço Ferragem Multip.	-	Variável
202491	Contra-fecho Ferr. Multip.	-	Variável
-	Puxador Ferragem Multip.	-	1
204155	Esquadro 18-3712 C	4	4
204851	Esquadro 18-1412 C	4	4
204901	Esquadro 18-1112 C JE	8	8
213246	Canto CR S/SB	12	12
212102	Conjunto Guias JE	1	1
212056	Conjunto Guias com Amortecedor JE	-	1
207093	Guias Superior JE	min.2 *	min.2 *
214164	Batente TOPEHSN	1	-
228107	Limitador Abertura PQ Série Correr	-	1
210280	Goteira SOS C/Válvula	2	2
290020	Parafuso PAR 006	1Un./m	1Un./m
218109	Calço p/ Vidro 79x40x3	4	4
212017	Conj. Fix. Ferragem Multip.	-	Variável
290260	Parafuso PAR 001 1/2x8 INOX CQ	1Un./m	1Un./m

* De 0-1m = 2un/folha; De 1-2m = 3un/folha; De 2-3m = 4un/folha

JANELA DE CORRER DE EMBUTIR COM 1 FOLHA 1-RAIL (COM JUNTA DE REMATE)

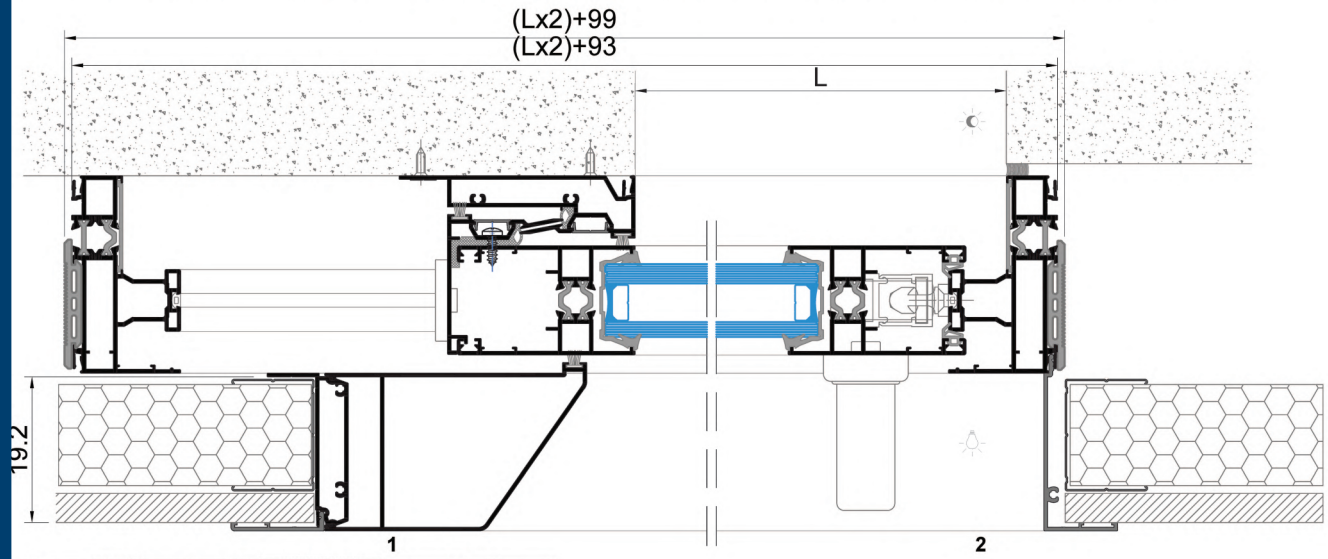

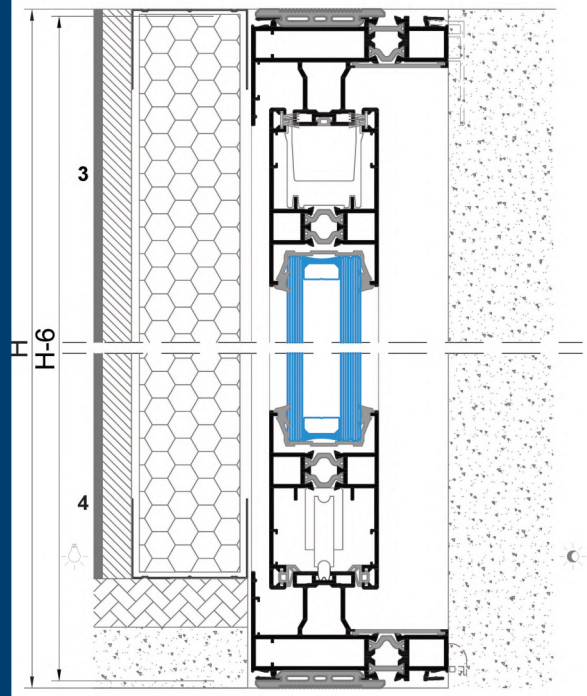

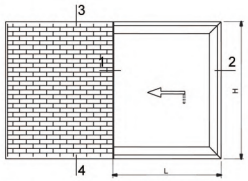

Peso máximo/folha: 250 Kg

MEDIDAS VIDROS	
Lvidro(mm)	Hvidro(mm)
L-65	H-203

PERFIS						
CÓDIGO	DESIGNAÇÃO	C. HORIZ.	C. VERT.	QUANT.	CORTE
JE-64	Aro Fixo	(Lx2)+93	H-6	2+2	
JE-57	Aro Móvel	L+57	H-81	2+2	
JE-14	Perfil Central	-	H-81	1	
JE-80	Perfil Pingadeira	L	-	1	
JE-61	Perfil Cruzamento	-	H-48	1	
JE-62	Perfil P/ Isolamentos	-	H-6	1	
JE-63	Perfil Tampa	-	H-6	1	
RQ-205	Perfil Remate	-	H-6	1	
PE-91	Perfil Guia	(Lx2)+10	-	1	
AT-30	Perfil Remate	-	H-81 H-48	1 1	
JE-96	Perfil P.V.C.	(Lx2)+55	H-49	2+2	

VEDANTES			
CÓDIGO	DESIGNAÇÃO	QUANTIDADE	
		Elevatória	Multi-ponto
208460	Pelúcia 7x7 STOP-FIN	3H+2L	3H+4L
208300	VD 2096	2H	2H
208298	VD 2065	2H+2L	2H
208299	U 2066	2H+2L	2H+2L
208414	VD 2026	2H+L	2H+L
208910	VD 2087	2H+2L	2H+2L

ACESSÓRIOS			
CÓDIGO	DESIGNAÇÃO	QUANTIDADE	
		Elevatória	Multi-ponto
-	Conj. Carrinhos Elevadores JE	1	-
-	Ferragem Cremone C(2xxx)	1	-
-	Cremone xxxxxxxx	1	-
-	Barra de ligação L(xxx)	1	-
-	Ferragem Multiponto JE	-	1
205105	Carrinhos JE 100 Kg	-	2
218217	Calço Ferragem Multip.	-	Variável
202491	Contra-fecho Ferr. Multip.	-	Variável
-	Puxador Ferragem Multip.	-	1
204155	Esquadro 18-3712 C	4	4
204851	Esquadro 18-1412 C	4	4
204901	Esquadro 18-1112 C JE	8	8
213246	Canto CR S/SB	12	12
212102	Conjunto Guias JE	1	1
212056	Conjunto Guias com Amortecedor JE	-	1
207093	Guias Superior JE	min.2 *	min.2 *
214164	Batente TOPEHSN	1	-
228107	Limitador Abertura PQ Série Correr	-	1
210280	Goteira SOS C/Válvula	2	2
290020	Parafuso PAR 006	1Un./m	1Un./m
218109	Calço p/ Vidro 79x40x3	4	4
212017	Conj. Fix. Ferragem Multip.	-	Variável
290260	Parafuso PAR 001 1/2x8 INOX CQ	1Un./m	1Un./m

* De 0-1m = 2un/folha; De 1-2m = 3un/folha; De 2-3m = 4un/folha

JANELA DE CORRER DE EMBUTIR COM 2 FOLHAS 1-RAIL (SEM JUNTA DE REMATE)

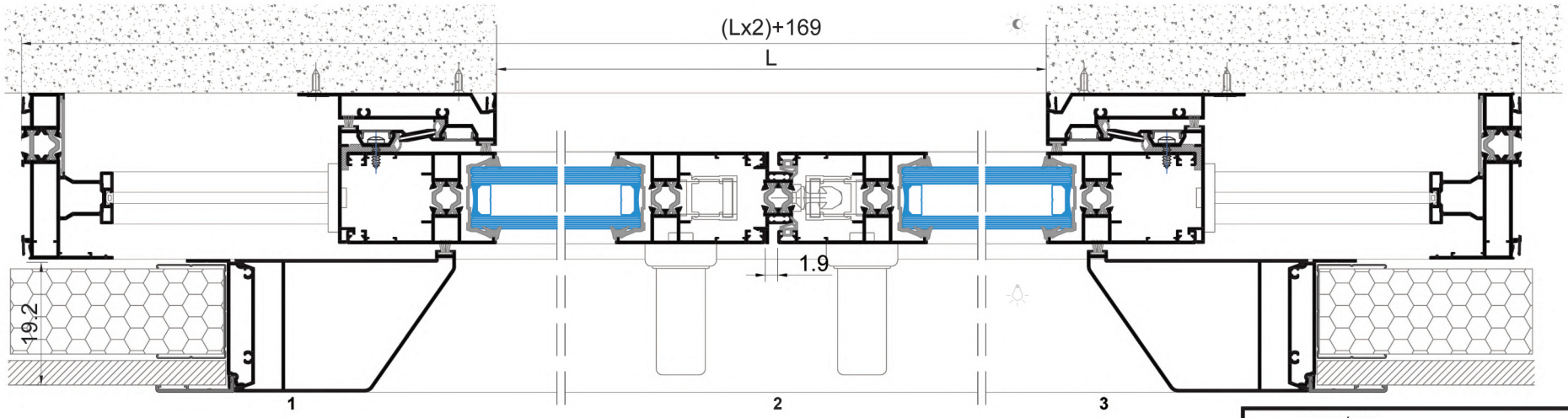

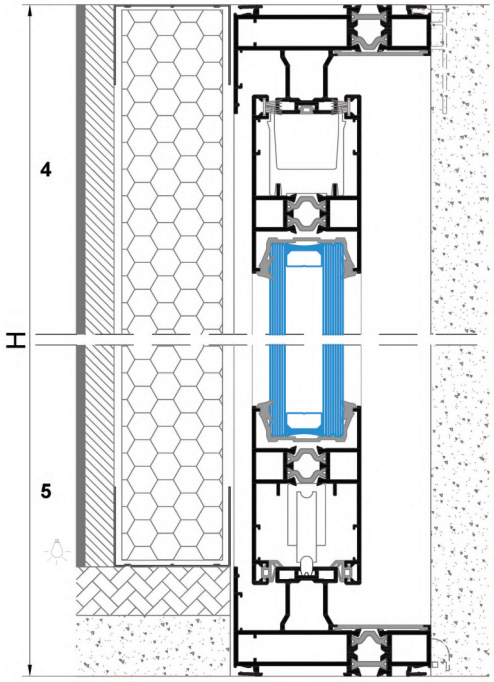

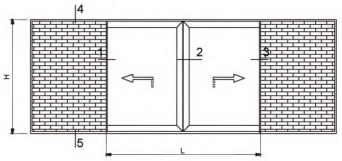

MEDIDAS VIDROS	
Lvidro(mm)	Hvidro(mm)
(L/2)-51	H-197

PERFIS					
CÓDIGO	DESIGNAÇÃO	C. HORIZ.	C. VERT.	QUANT.	CORTE
JE-64	Aro Fixo	Lx2+169	H	2+2	
JE-57	Aro Móvel	(L/2)+70	H-75	4+4	
JE-27	União 3/4 Folhas	-	*	1	
JE-14	Perfil Central	-	H-75	2	
JE-80	Perfil Pingadeira	L	-	1	
JE-61	Perfil Cruzamento	-	H-42	2	
JE-62	Perfil P/ Isolamentos	-	H	2	
JE-63	Perfil Tampa	-	H	2	
AQ-203	Perfil Remate	-	H	2	
PE-91	Perfil Guia	(Lx2)+86	-	1	
AT-30	Perfil Remate	-	H-75 H-42	2 2	
JE-96	Perfil P.V.C.	(Lx2)+131	H-43	2+2	

* Medidas de corte no pormenor de "Montagem de Acessórios - Conj. de Topos JE"

VEDANTES			
CÓDIGO	DESIGNAÇÃO	QUANTIDADE	
		Elevatória	Multi-ponto
208460	Pelúcia 7x7 STOP-FIN	6H+2L	6H+4L
208300	VD 2096	4H	4H
208298	VD 2065	2H+2L	2H
208299	U 2066	4H+2L	4H+2L
208414	VD 2026	2H+4L	2H+4L

ACESSÓRIOS			
CÓDIGO	DESIGNAÇÃO	QUANTIDADE	
		Elevatória	Multi-ponto
-	Conj. Carrinhos Elevadores JE	2	-
-	Ferragem Cremone C(2xxx)	2	-
-	Cremone xxxxxxxx	2	-
-	Barra de ligação L(xxx)	2	-
-	Ferragem Multiponto JE	-	1
205105	Carrinhos JE 100 Kg	-	4
218217	Calço Ferragem Multip.	-	Variável
202491	Contra-fecho Ferr. Multip.	-	Variável
-	Puxador Ferragem Multip.	-	1
204155	Esquadro 18-3712 C	4	4
204851	Esquadro 18-1412 C	4	4
204901	Esquadro 18-1112 C JE	16	16
213246	Canto CR S/SB	20	20
212102	Conjunto Guias JE	1	1
212056	Conjunto Guias com Amortecedor JE	-	1
207093	Guias Superior JE	min.4 *	min.4 *
214164	Batente TOPEHSN	2	-
228107	Limitador Abertura PQ Série Correr	-	2
212051	Conjunto Topo JE 27 Nº1	1	1 ou
212053	Conjunto Topo JE 27	-	1
210280	Goteira SOS C/Válvula	4	4
290020	Parafuso PAR 006	1Un./m	1Un./m
218109	Calço p/ Vidro 79x40x3	8	8
212017	Conj. Fix. Ferragem Multip.	-	Variável
290260	Parafuso PAR 001 1/2x8 INOX CQ	2Un./m	2Un./m

* De 0-1m = 2un/folha; De 1-2m = 3un/folha; De 2-3m = 4un/folha

JANELA DE CORRER DE EMBUTIR COM 2 FOLHAS 1-RAIL (COM JUNTA DE REMATE)

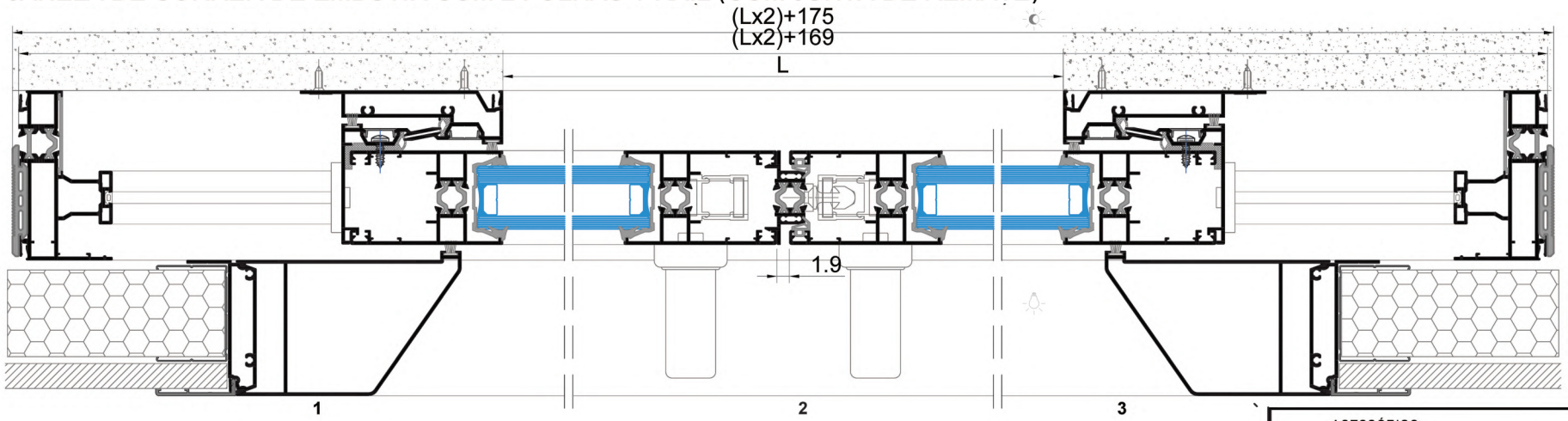

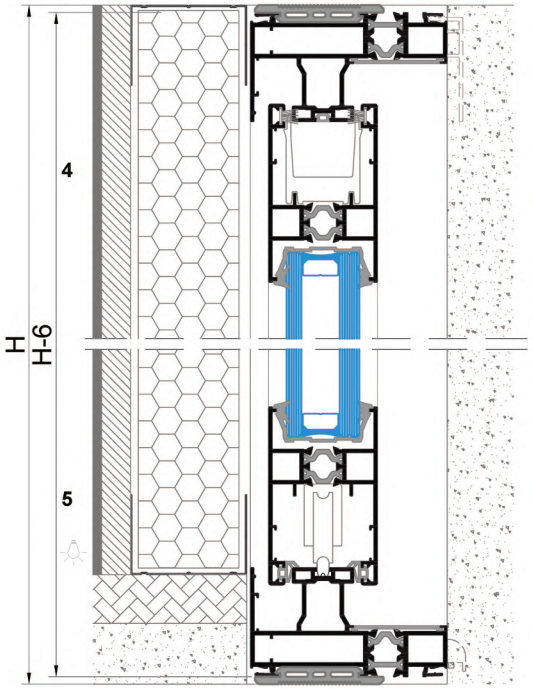

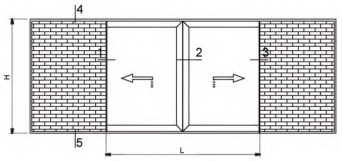

MEDIDAS VIDROS	
Lvidro(mm)	Hvidro(mm)
(L/2)-51	H-203

PERFIS						
CÓDIGO	DESIGNAÇÃO	C. HORIZ.	C. VERT.	QUANT.	CORTE
JE-64	Aro Fixo	(Lx2)+169	H-6	2+2	
JE-57	Aro Móvel	(L/2)+70	H-81	4+4	
JE-27	União 3/4 Folhas	-	*	1	
JE-14	Perfil Central	-	H-81	2	
JE-80	Perfil Pingadeira	L	-	1	
JE-61	Perfil Cruzamento	-	H-48	2	
JE-62	Perfil P/ Isolamentos	-	H-6	2	
JE-63	Perfil Tampa	-	H-6	2	
AQ-203	Perfil Remate	-	H-6	2	
PE-91	Perfil Guia	(Lx2)+86	-	1	
AT-30	Perfil Remate	-	H-81 H-48	2 2	
JE-96	Perfil P.V.C.	(Lx2)+131	H-49	2+2	

* Medidas de corte no pormenor de "Montagem de Acessórios - Conj. de Topos JE"

VEDANTES			
CÓDIGO	DESIGNAÇÃO	QUANTIDADE	
		Elevatória	Multi-ponto
208460	Pelúcia 7x7 STOP-FIN	6H+2L	6H+4L
208300	VD 2096	4H	4H
208298	VD 2065	2H+2L	2H
208299	U 2066	4H+2L	4H+2L
208414	VD 2026	2H+4L	2H+4L
208910	VD 2087	2H+4L	2H+4L

ACESSÓRIOS			
CÓDIGO	DESIGNAÇÃO	QUANTIDADE	
		Elevatória	Multi-ponto
-	Conj. Carrinhos Elevadores JE	2	-
-	Ferragem Cremone C(2xxx)	2	-
-	Cremone xxxxxxxx	2	-
-	Barra de ligação L(xxx)	2	-
-	Ferragem Multiponto JE	-	1
205105	Carrinhos JE 100 Kg	-	4
218217	Calço Ferragem Multip.	-	Variável
202491	Contra-fecho Ferr. Multip.	-	Variável
-	Puxador Ferragem Multip.	-	1
204155	Esquadro 18-3712 C	4	4
204851	Esquadro 18-1412 C	4	4
204901	Esquadro 18-1112 C JE	16	16
213246	Canto CR S/SB	20	20
212102	Conjunto Guias JE	1	1
212056	Conjunto Guias com Amortecedor JE	-	1
207093	Guias Superior JE	min.4 *	min.4 *
214164	Batente TOPEHSN	2	-
228107	Limitador Abertura PQ Série Correr	-	2
212051	Conjunto Topo JE 27 Nº1	1	1
			ou
212053	Conjunto Topo JE 27	-	1
210280	Goteira SOS C/Válvula	4	4
290020	Parafuso PAR 006	1Un./m	1Un./m
218109	Calço p/ Vidro 79x40x3	8	8
212017	Conj. Fix. Ferragem Multip.	-	Variável
290260	Parafuso PAR 001 1/2x8 INOX CQ	2Un./m	2Un./m

* De 0-1m = 2un/folha; De 1-2m = 3un/folha; De 2-3m = 4un/folha

JANELA DE CORRER DE EMBUTIR COM 4 FOLHAS 2-RAIL (SEM JUNTA DE REMATE)

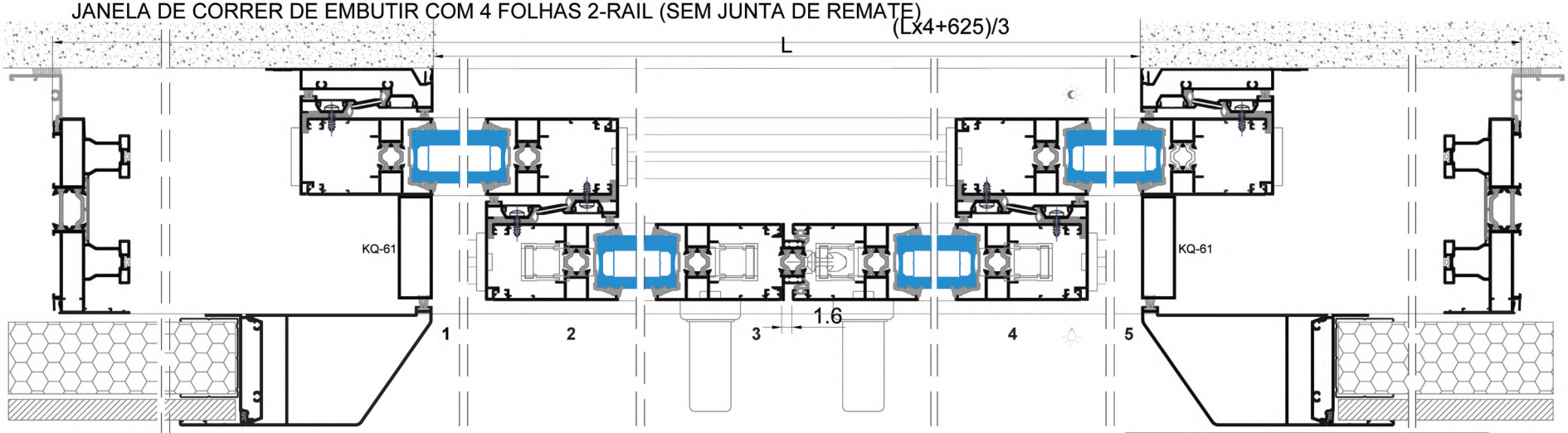

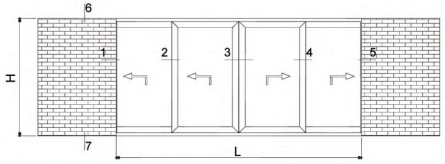

MEDIDAS VIDROS	
Lvidro(mm)	Hvidro(mm)
(L-209)/4	H-197

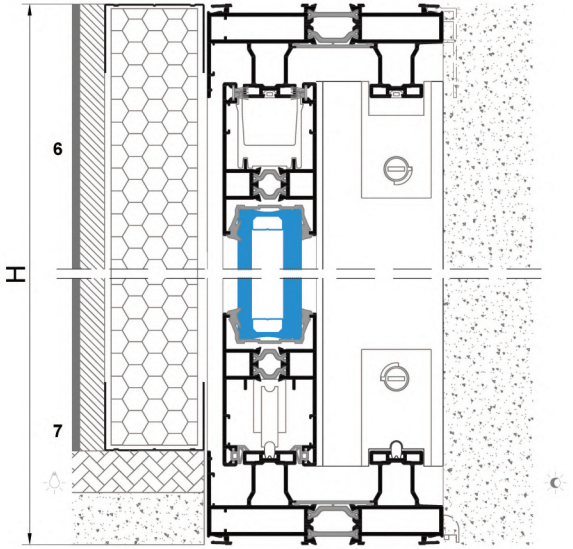

PERFIS					
CÓDIGO	DESIGNAÇÃO	C. HORIZ.	C. VERT.	QUANT.	CORTE
JE-02	Aro Fixo	$\frac{3L+512}{2}$	H	2+2	
JE-57	Aro Móvel	$\frac{L+280}{4}$	H-75	8+8	
JE-14	Perfil Central	-	H-75	6	
JE-27	União 3/4 Folhas	-	*	1	
JE-80	Perfil Pingadeira	L	-	1	
JE-61	Perfil Cruzamento	-	H-42	1	
JE-62	Perfil P/ Isolamentos	-	H	1	
JE-63	Perfil Tampa	-	H	1	
RQ-205	Perfil Remate	-	H	1	
PE-91	Perfil Guia	$\frac{3L+344}{2}$	-	2	
AT-30	Perfil Remate	-	H-75	8	
JE-96	Perfil P.V.C.	$\frac{3L+436}{2}$	H-43	2+2	
P-63	Perfil Remate	-	H-75	2	

* Medidas de corte no pormenor de "Montagem de Acessórios - Conj. de Topos JE"

VEDANTES			
CÓDIGO	DESIGNAÇÃO	QUANTIDADE	
		Elevatória	Multi-ponto
208460	Pelúcia 7x7 STOP-FIN	8H+2L	8H+4L
208300	VD 2096	8H	8H
208298	VD 2065	6H+2L	6H
208299	U 2066	8H+2L	8H+2L
208414	VD 2026	4H+2L	4H+2L

ACESSÓRIOS			
CÓDIGO	DESIGNAÇÃO	QUANTIDADE	
		Elevatória	Multi-ponto
-	Conj. Carrinhos Elevadores JE	4	-
-	Ferragem Cremone C(2xxx)	4	-
-	Cremone xxxxxxxx	4	-
-	Barra de ligação L(xxx)	4	-
-	Ferragem Multiponto JE	-	1
205105	Carrinhos JE 100 Kg	-	8
218217	Calço Ferragem Multip.	-	Variável
202491	Contra-fecho Ferr. Multip.	-	Variável
-	Puxador Ferragem Multip.	-	1
204155	Esquadro 18-3712 C	8	8
204901	Esquadro 18-1112 C JE	32	32
213246	Canto CR S/SB	36	36
212102	Conjunto Guias JE	3	3
212056	Conjunto Guias com Amortecedor JE	-	1
207093	Guias Superior JE	min.8 *	min.8 *
214164	Batente TOPEHSN	2	-
228107	Limitador Abertura PQ Série Correr	-	2
223073	Kit Corta-Vento Esp. JE	-	3
223104	Kit Corta-Vento Esp. Elevatória JE	3	-
210280	Goteira SOS C/Válvula	4	4
290020	Parafuso PAR 006	1Un./m	1Un./m
218109	Calço p/ Vidro 79x40x3	16	16
212017	Conj. Fix. Ferragem Multip.	-	Variável
290260	Parafuso PAR 001 1/2x8 INOX CQ	6Un./m	6Un./m

*De 0-1m = 2un/folha; De 1-2m = 3un/folha; De 2-3m = 4un/folha

NORTALU®

Rua Dr. José Bragança Tavares, 78 Fr. A
4580-593 Paredes(Mouriz)
255 781 548/49
92 705 80 65
nortalu@nortalu.com

TRIAL Aluminium System

Trial Aluminium System - Zona Industrial Achada Grande Trás
(+238) 2631056
(+238) 263 1058
(+238) 9189881
geral.trial@nortalu.com